04.12.2021

Ersatzteilkatalog

Gamme Emotion 2020

E-CITY 48V

ELECTRIC

AIXAM-MEGA

73100 aix les bains

Tel: 08-25-88-53-91

Fax:

E-mail: pieces.rechange@aixam-mega.fr

Website

Ersatzteile	*Motor Anbauteile*

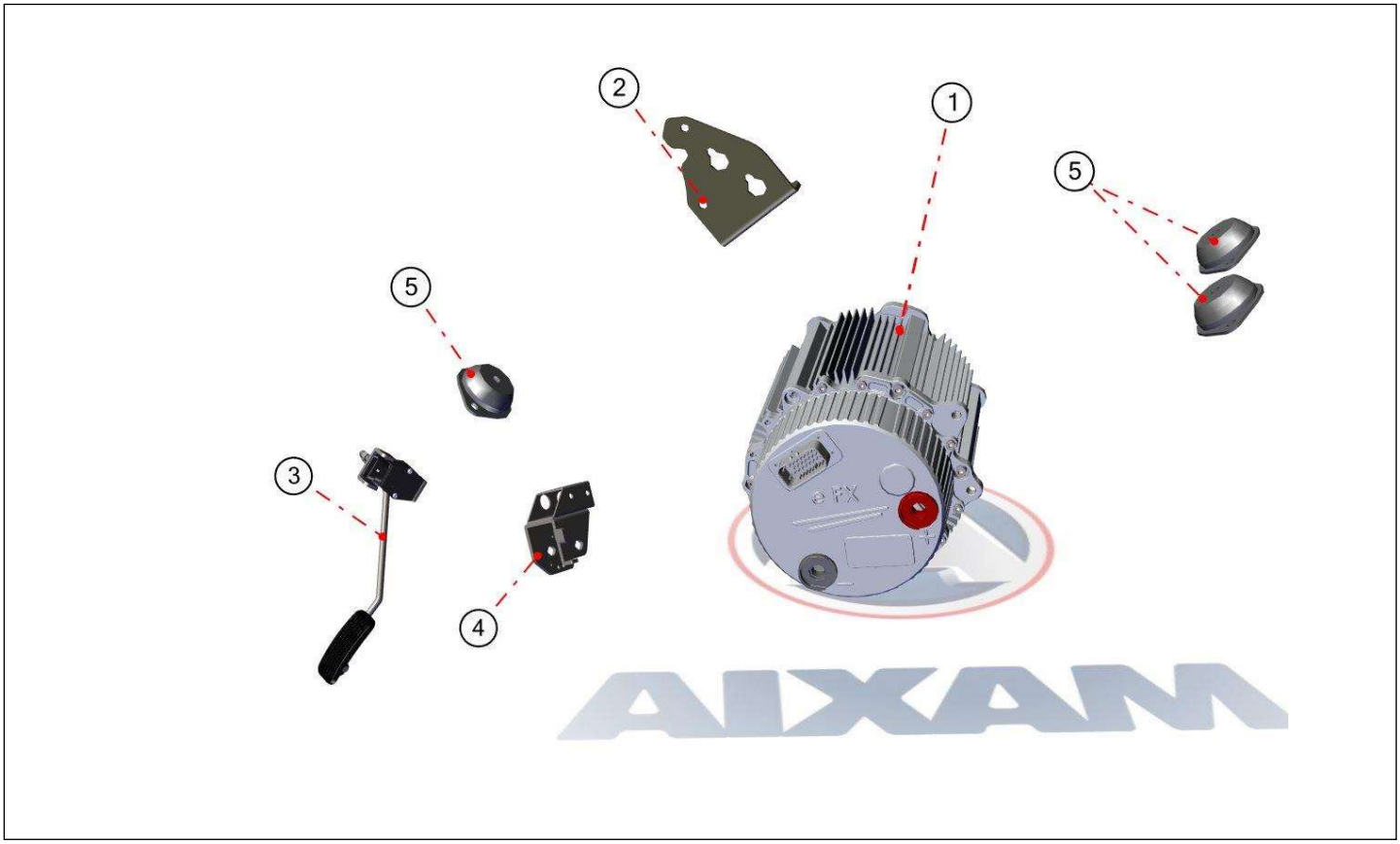

Bezu	Referenz	Beschreibung	Stü	Anmerkungen
1	102ML700	AC Elektro Motor	1	VLGUVK3DFA3218461-->
1	850ML020	TRESSE MASSE		VLGUVK3DFA3218461-->
2	710ML003	MOTORSTÜTZUNG	1	VLGUVK3DFA3218461-->
3	120ML019	ELEKTRONISCHES GASPEDAL	1	VLGUVK3DFA3218461-->
4	120ML018	BEFESTIGUNG DES GASPEDALS	1	VLGUVK3DFA3218461-->
5	1AG006	Silentblock Motor versenkt 65SH	1	

Ersatzteile | *Kraftstoff System*

Bezu	Referenz	Beschreibung	Stü	Anmerkungen
1	1MP217	Stromkabel	1	
1	0MK217	Stromkabel 6M	1	
1	0ML218	LADEADAPTER TYP 3	1	
1	0ML219	LADEADAPTER TYP 2	1	
2	850ML214	MOTORSTRAHL 48v	1	VLGUVK3DFA3218461-->
2	850MM214	MOTORSTRAHL 48v 5.1 KWH	1	MIT BATTERIE 51,4V 5.1 KWH
3	132ML017	Befestigung Ladestecker	1	VLGUVK3DFA3218461-->
4	1MP241	Ladestation	1	
5	763ML016	Verkleidung Ladeanschluss	1	VLGUVK3DFA3218461-->
6	1MP242	Steckdose	1	
7	132MK016	Ladestecker Platsik Verstärkung	1	
8	1MS016	Kabeldichtung	1	
9	850ML711	LONG POWER HARNESS 48V 7KWH	1	VLGUVK3DFA3218461-->

Ersatzteile	*Kraftstoff System*

Bezu	Referenz	Beschreibung	Stü	Anmerkungen
1	132ML221	LADEGERÄT 48V + WANDLER 48V/12V	1	VLGUVK3DFA3218461-->
2	132ML252	ENTRETOISE EPAULEE CHARGEUR	1	VLGUVK3DFA3218461-->
3	7AZ315	Halter Frontschürze links	1	VLGUVK3DFA3218461-->

Ersatzteile	*Kraftstoff System*

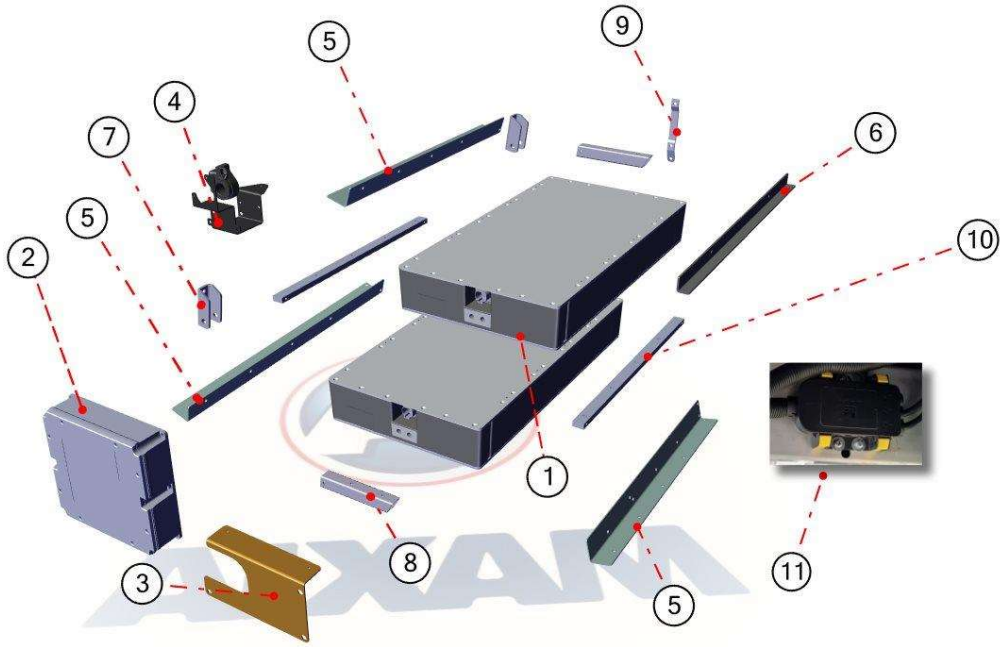

Bezu	Referenz	Beschreibung	Stü	Anmerkungen
1	0ML101	BATTERIE BRIK 48V (X2)	1	VLGUVK3DFA3218461-->
2	132ML001	SMU BOX	1	VLGUVK3DFA3218461-->
3	132ML015	ANGLE BRACKET SMU FIXING	1	VLGUVK3DFA3218461-->
4	132ML003	PLATINUM-PDU	2	VLGUVK3DFA3218461-->
4	132ML004	AKTUELLE PROBE	2	VLGUVK3DFA3218461-->
4	132ML005	LEISTUNGSSCHÜTZ	2	VLGUVK3DFA3218461-->
4	132ML007	200A-SICHERUNG AM SCHÜTZ	2	VLGUVK3DFA3218461-->
4	132ML008	CABLE FUSIBLE MODULE > PDU	2	VLGUVK3DFA3218461-->
4	132ML013	MODUL-SICHERUNGSABDECKUNG	2	VLGUVK3DFA3218461-->
5	132ML014	BATTERIE-SCHUTZBÜGEL	3	VLGUVK3DFA3218461-->
6	132ML682	OBERE QUERTRÄGER-BATTERIE	1	VLGUVK3DFA3218461-->
7	132ML681	U-RAHMEN VERBINDUNG UNTERROHR	1	VLGUVK3DFA3218461-->
8	132ML680	BATTERIETRÄGER UNTERES ROHR	1	VLGUVK3DFA3218461-->
9	132ML019R	NEGATIVE CABLE MODULE > FUSE	2	VLGUVK3DFA3218461-->
10	132ML011	UNTERHALTUNG	2	VLGUVK3DFA3218461-->
10	132ML012	Schraube	2	VLGUVK3DFA3218461-->
11	132ML018R	MODIFIED FUSE BOX	1	
11	132ML002R	FUSE 100A	1	
11	132ML020R	48V FUSE BOX SUPPORT FLANGE	1	
11	132ML021R	BRIDGE FOR 48V FUSE BOX SUPPORT	1	
11	132ML022R	BLACK FUSE COVER	1	
11	132ML023R	RED FUSE COVER	1	
11	132ML024R	CYLIN HEXA SCREW 6X10 NYLON	2	

Ersatzteile	*Kraftstoff System*

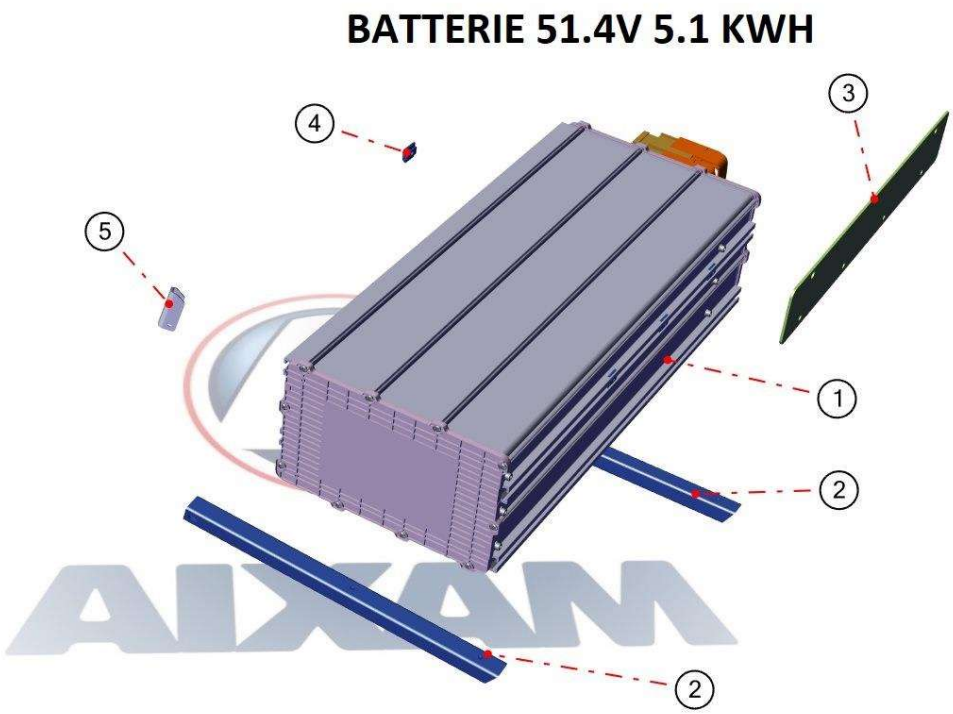

Bezu	Referenz	Beschreibung	Stü	Anmerkungen
1	0MM101	BATTERIE 51.4V 5.1 KWH	1	
2	132MM680	UNTERROHR-BATTERIEHALTER	2	
5	132ML681	U-RAHMEN VERBINDUNG UNTERROHR	2	

Ersatzteile | *Kraftstoff System*

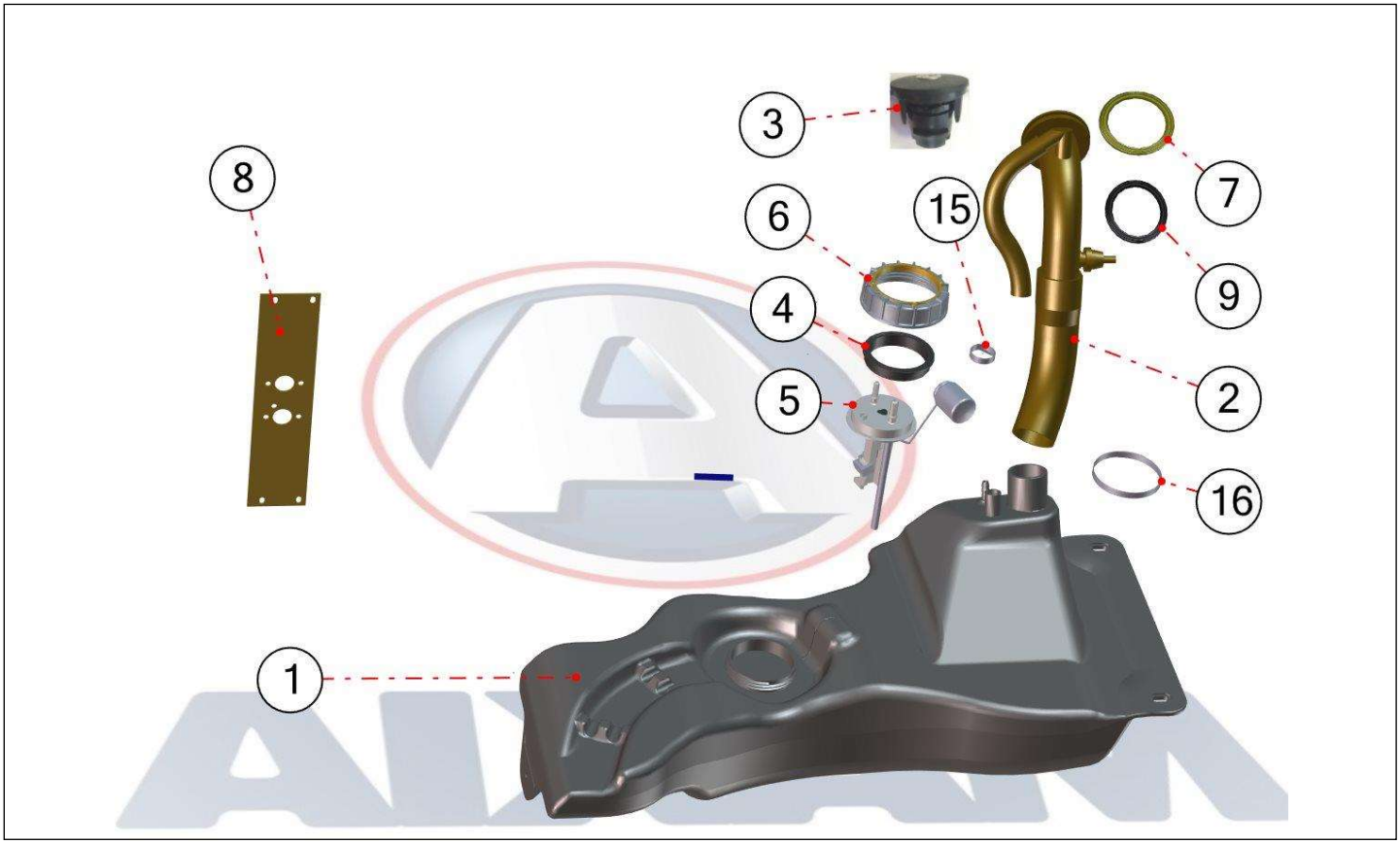

Bezu	Referenz	Beschreibung	Stü	Anmerkungen
1	131BF900	Tank + Tankgeber	1	
2	1MB015	Einfüllstutzen	1	
3	1K016	Tandeckel + 2 Schlüssel	1	
4	1AP012	Dichtung Kraftstoffgeber	1	
5	131BF011	Tankgeber	1	
6	1AP013	Verschluss für Tankgeber	1	
7	1K017	Plastikring Tankstutzen	1	
8	2MI080	Kessel Unterstützung	1	
9	1K052	Dichtung Tank	1	
15	1K053	Schelle	1	
16	1K054	Schelle	1	

Ersatzteile | *Heizung*

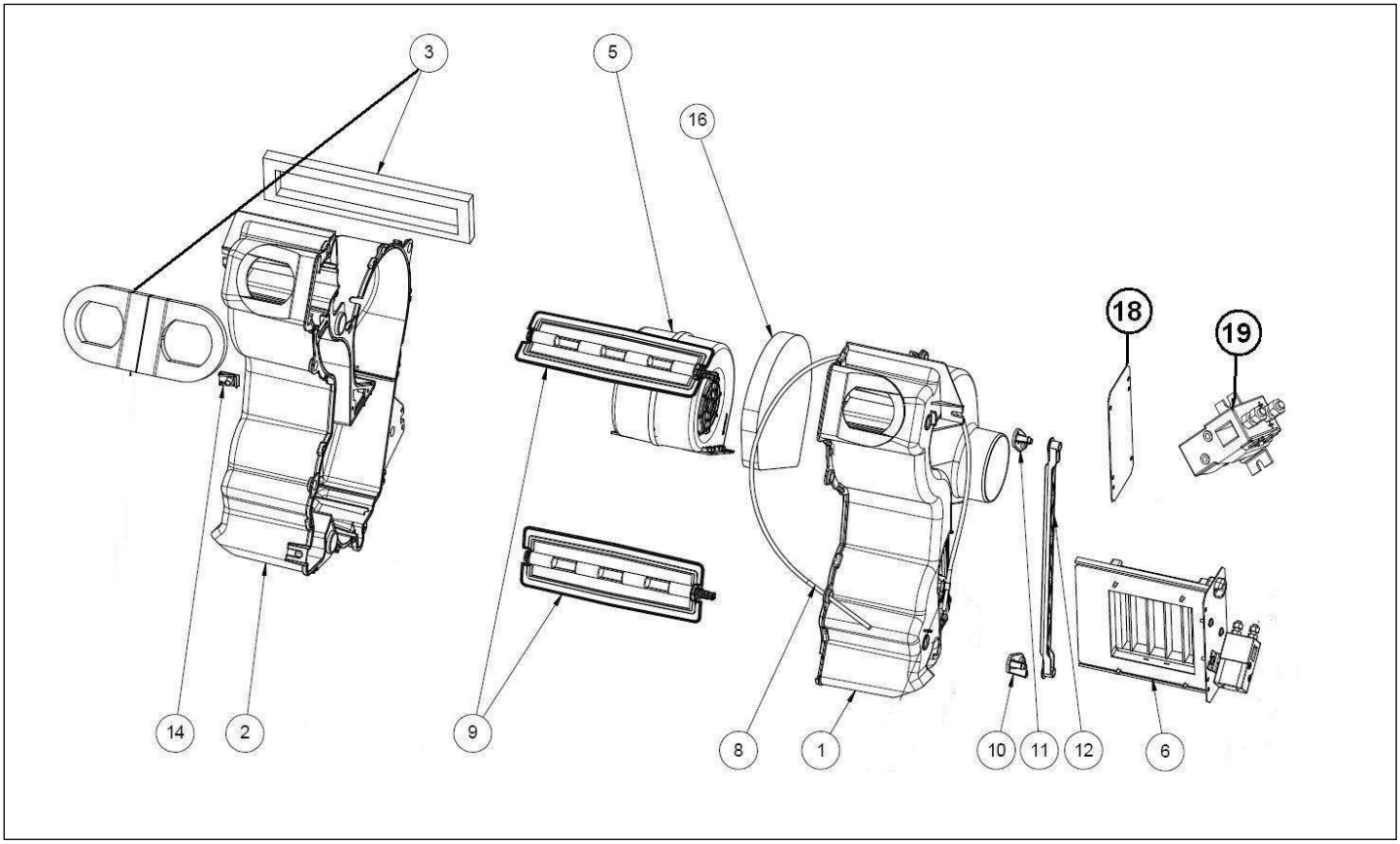

Bezu	Referenz	Beschreibung	Stü	Anmerkungen
1	2AP034D	Gehäuse rechts	1	-->VLGUVJ3AFC3195464
1	200BL034D	Heizungsgehäuse rechts	1	VLGUVJ3AFC3195465-->
2	2AP034G	Gehäuse links	1	-->VLGUVJ3AFC3195464
2	200BL034G	Heinzungsgehäuse links	1	VLGUVJ3AFC3195465-->
3	2AP031	Satz Dichtungen	1	
5	2MH001	Ventilator	1	
6	200ML991	Heizung 48V 1400W	1	
8	2AP027	Seilzug Luftverteilung	1	
9	2AP003	Lüftungsklappen	1	
10	2AP023	Hebel unten	1	
11	2AP032	Hebel oben	1	
12	2AP024	Verstellstange	1	
13	2B16	Heizungsschlauch (Meter)	1	
14	2AR028	Innenraumluftfilter	1	
18	2MI006	Platte	1	
19	2MC046	Relais	1	

Ersatzteile | *Heizung*

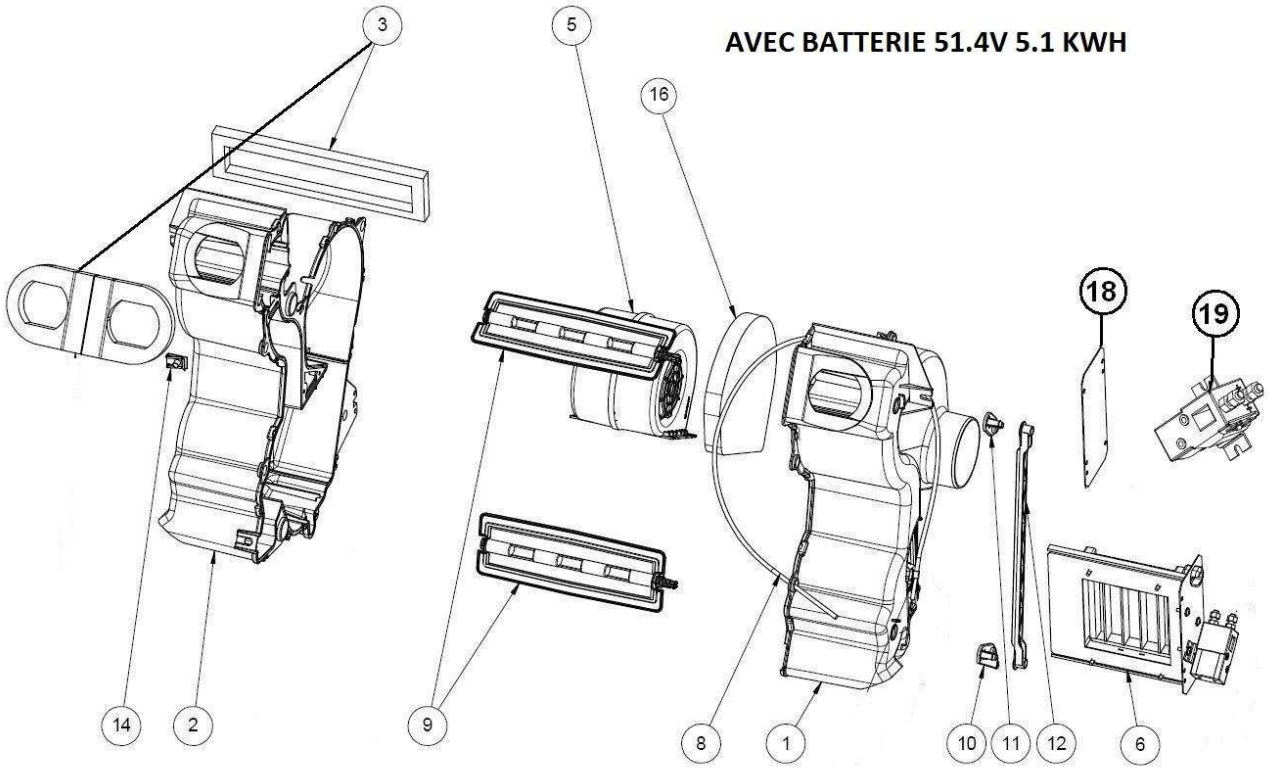

Bezu	Referenz	Beschreibung	Stü	Anmerkungen
1	2AP034D	Gehäuse rechts	1	-->VLGUVJ3AFC3195464
1	200BL034D	Heizungsgehäuse rechts	1	VLGUVJ3AFC3195465-->
2	2AP034G	Gehäuse links	1	-->VLGUVJ3AFC3195464
2	200BL034G	Heinzungsgehäuse links	1	VLGUVJ3AFC3195465-->
3	2AP031	Satz Dichtungen	1	
5	2MH001	Ventilator	1	
6	200BT991	Heizung 48V 1400W CMDE MASSE	1	
8	2AP027	Seilzug Luftverteilung	1	
9	2AP003	Lüftungsklappen	1	
10	2AP023	Hebel unten	1	
11	2AP032	Hebel oben	1	
12	2AP024	Verstellstange	1	
13	2B16	Heizungsschlauch (Meter)	1	
14	2AR028	Innenraumluftfilter	1	
18	2MI006	Platte	1	
19	2MC046	Relais	1	

Ersatzteile | *Heizung*

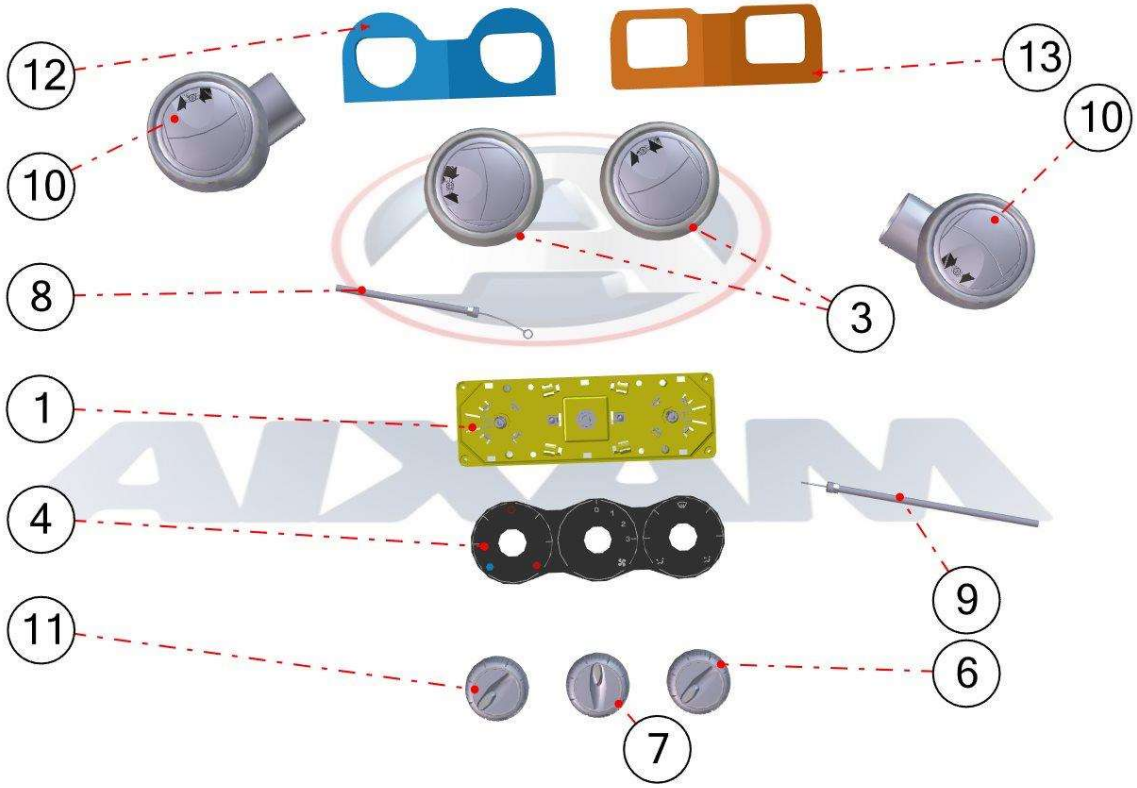

Bezu	Referenz	Beschreibung	Stü	Anmerkungen
1	2AA026	Halteplatte Heizung	1	
3	2AY007	Lüftungsdüse + BLACK Ring	2	PACK
3	2AY007A	Lüftungsdüse + metal Ring	1	PREMIUM
4	2MJ026	Aufkleber Tacho	1	
4	203ML026	Aufkleber Heizungseinstellungen	1	-->VLGUVJ3AFC3195464
4	2MH026	Aufkleber Tacho	1	VLGUVJ3AFC3195465-->
6	2AZ029N	Knopf schwarz	2	PACK
6	2AZ029	Knopf Lüftung chrom	2	PREMIUM
7	2AY029N	PCM Knopf Lüftung SCHWARZ + CLIP	1	PACK
7	2AY029	Knopf Lüftung chrom + Clip	1	PREMIUM
8	2AP027	Seilzug Luftverteilung	1	
9	2AP028	Seilzug Heizungsventil	1	
10	2AY007B	Lüftungsdüse + metal Ring + abgewinkelt	2	PREMIUM
11	2MC047	Schalter Heizung	1	
12	200BL080	Dichtung Heizungsblock BG	1	PACK VLGUVJ3AFC3195465-->
13	200BL081	Dichtung Heizungsblock HG	1	PREMIUM VLGUVJ3AFC3195465-->

Ersatzteile | *Belüftung*

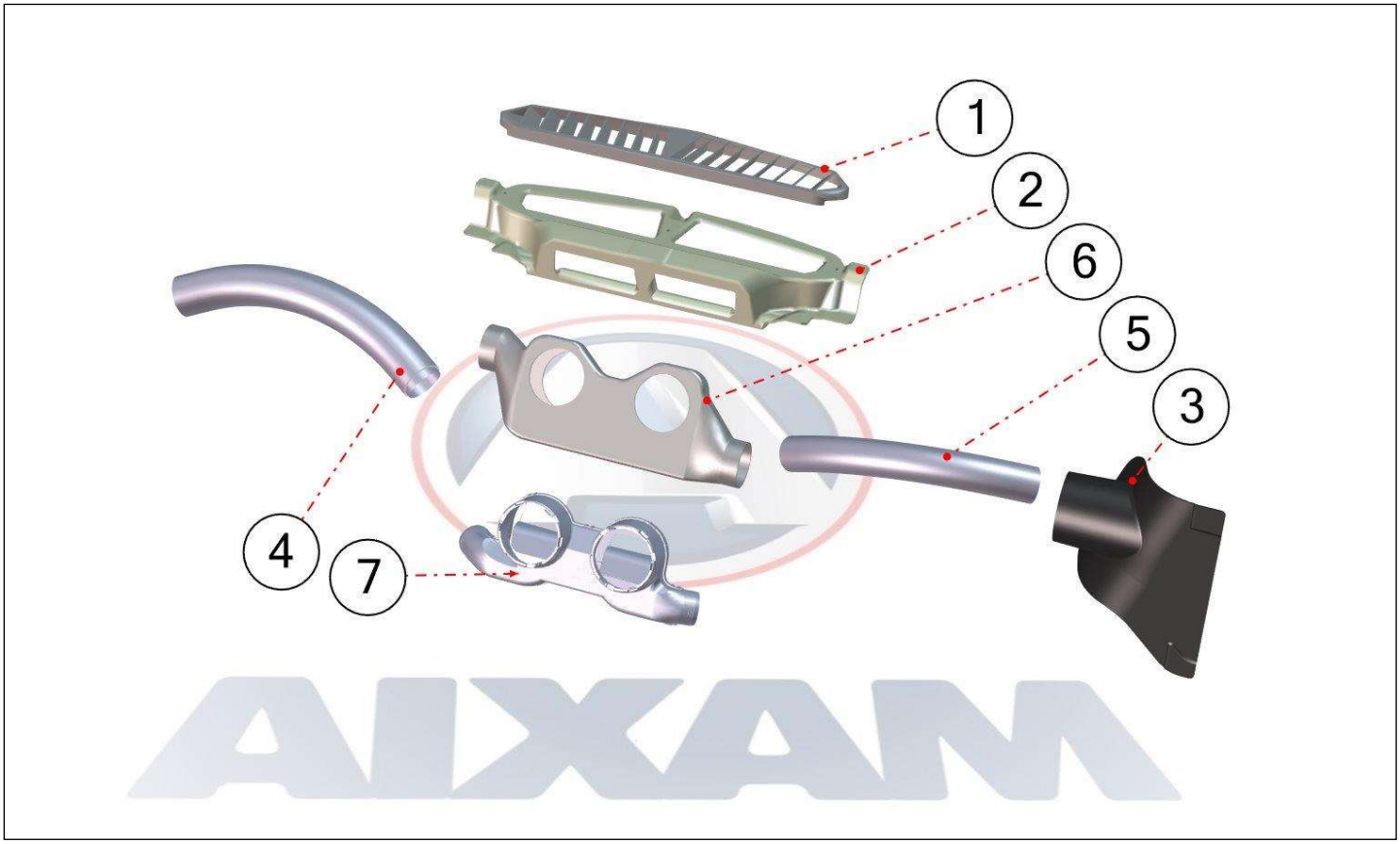

Bezu	Referenz	Beschreibung	Stü	Anmerkungen
1	2AA035	Belüftungsgitter	1	
2	210BF033	Spritzschutz unterhalb Windschutzscheibe	1	
3	2AP039	Lufthutze	1	
4	2AP002	Lüftungsschlauch	1	
5	2AY002	Lüftungsschlauch 45 mm L365	1	PREMIUM
5	141BF008	Ansaugschlauch Ø 50 x 750mm flexibel	1	
6	2AY008	Lüftungsverteilergehäuse	1	-->VLGUVJ3AFC3195464 PREMIUM
6	2AY008A	ZWISCHENLUFTKASTEN	1	EVO
7	210BL009	Luftverteilungsbox	1	VLGUVJ3AFC3195465--> PREMIUM

Ersatzteile	*Getriebe*

VLGUVK3DFA3218461-->

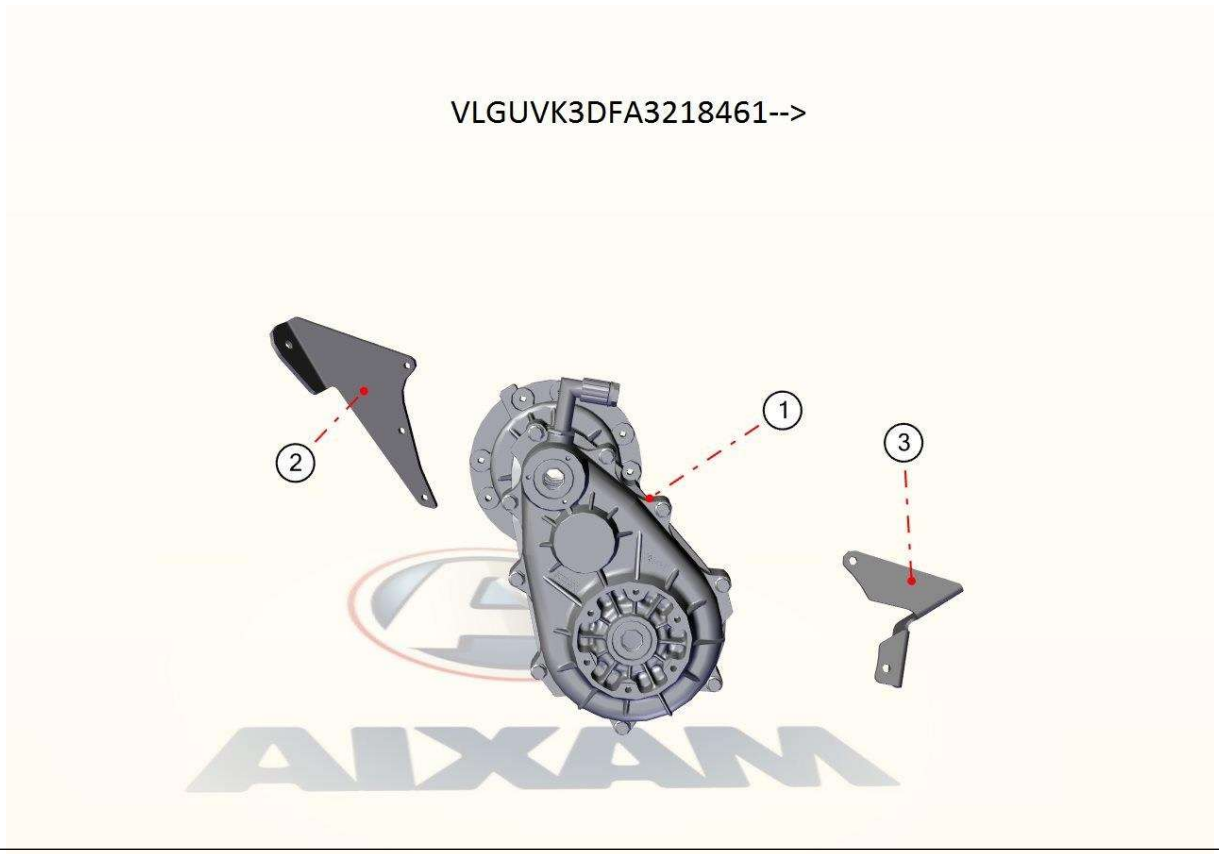

Bezu	Referenz	Beschreibung	Stü	Anmerkungen
1	300ML001	Getriebe 1:15,7	1	VLGUVK3DFA3218461-->
2	300ML003	Halter Getriebe hinten	1	VLGUVK3DFA3218461-->
3	300ML016	Halter Getriebe vorne	1	VLGUVK3DFA3218461-->

Ersatzteile	*Getriebe*

Bezu	Referenz	Beschreibung	Stü	Anmerkungen
1	300BL012	Schalthebel elektr 48V.	1	VLGUVK3DFA3218461-->
3	8AP041	Kabelbaum Schalthebel	2	
3	850BL041	Mircoschalter uinklusive Kabelstrang	2	
4	3AT015	Balg	1	
5	3AT058	Knauf BVA	1	
5	3AT059	Blende Schalthebel chrom	1	
5	3AT059X	Blende Schalthebel Carbon	1	
6	310BL016	Rahmen Abdeckung Schalthebel	1	
7	3AT018	Klammer	2	
8	3AT017	Sicherungsclip	1	

Ersatzteile	*Antriebswelle*

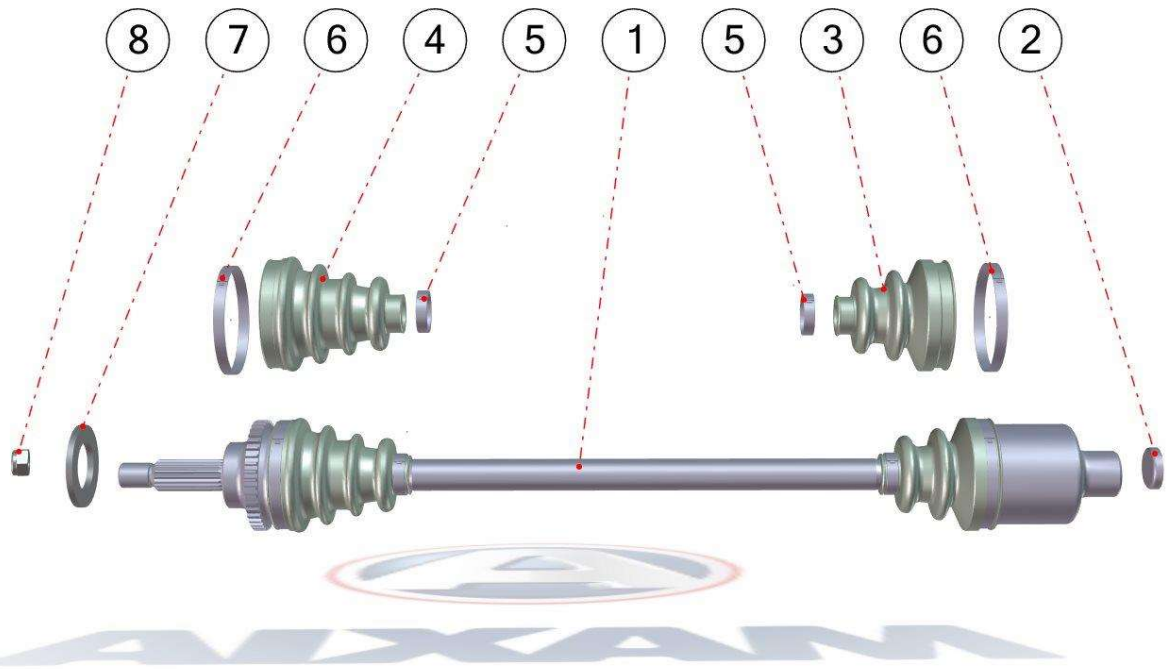

Bezu	Referenz	Beschreibung	Stü	Anmerkungen
1	3AP518	Antriebswelle	1	3218461-->
2	3A25A	Sicherung	2	
3	3A34	Achsmanschette innen	2	
4	3A31	Achsmanschette außen	2	
5	3A33	Schelle klein	4	
6	3A32	Schelle groß	4	
7	5A6	Beilagscheibe Ø 16	2	
8	5A7	Mutter 16X150	2	

Ersatzteile | *Lenkung / Achse vorne*

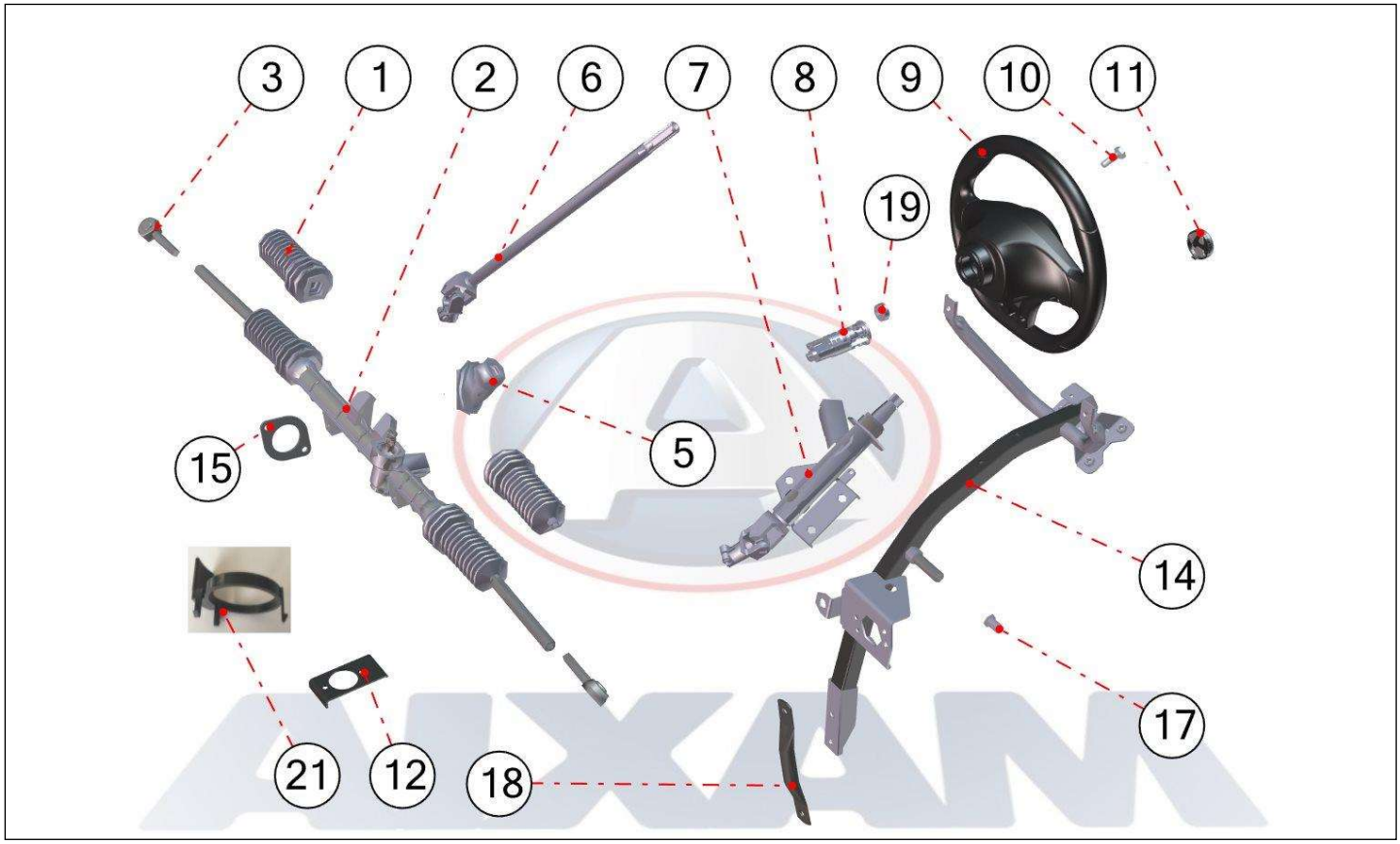

Bezu	Referenz	Beschreibung	Stü	Anmerkungen
1	400AY025	Faltenbalg für Lenkgetriebe	2	
2	400BIA013	Lenkgetriebe ersetzt 4MI514+ 400AY013	1	
3	400BIA014	Spurstangenkopf 78mm lang 400BIA013	2	
5	4G020	Gummidichtung Lenkstange	1	
6	4AP015	Lenkstange unten	1	
7	4AX022	Lenksäule	1	
8	400BL019	Schlosssatz (Schlösser + 2 Schlüssel +	1	
9	400BF017	Lenkrad mit Verkleidung	1	
9	400BF017A	VOLANT DIRECTION BG	1	
9	400BF017X	Lenkrad mit Carbon Verkleidung	1	
10	4K023	Befestigungsschraube für Lenkrad	1	
11	400BF030	Lenkradabdeckung	1	
11	400BF030A	CENTRE VOLANT BG	1	
14	4AY033	Lenksäulenhalter 3 Punkte / FR	1	
15	4K041	Stütze	1	
17	7AA483	INSERT DIAMETRE 6 (unitaire)	1	
18	4AP034	Pedalverstärkung	1	
19	4MB042	Ring für Lenkrad	1	
20	4AY016	Ring für Blinker Rück	1	

Ersatzteile	*Federung vorne*

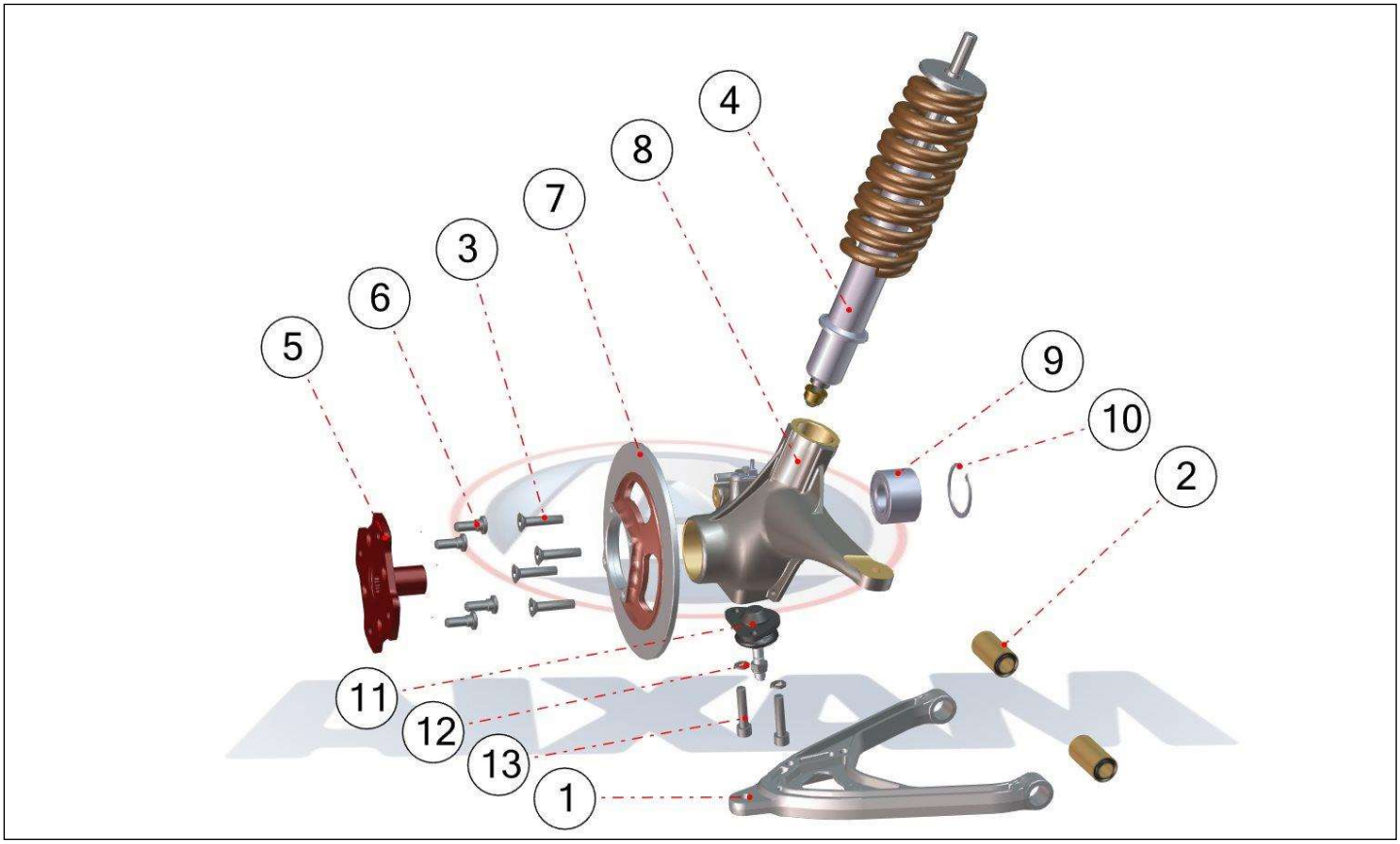

Bezu	Referenz	Beschreibung	Stü	Anmerkungen
1	4L005	Dreieckslenker	2	
2	4A7	Silentblock Dreieckslenker	4	
3	6K029	Schraube Bremssch.Bef.	8	
4	4AT009	Stoßdämpfer vorne kompl.	2	
5	4AP038	Radnabe	2	
6	6K028A	Gewindestift Bremsscheibe vorne	8	
7	6AR028	Bremsscheibe 220	2	
8	4AR010	Achsschenkel links	1	
8	4AR011	Achsschenkel rechts	1	
9	4G002	Kugellager vorne	2	
10	4G006	Seegering Innen	2	
11	4K008	Gelenkkopf Traggelenk	2	
12	3AC36	Scheibe	4	
13	6AP125	Schraube HEX 8x20	4	

Ersatzteile	*Federung und Achse hinten*

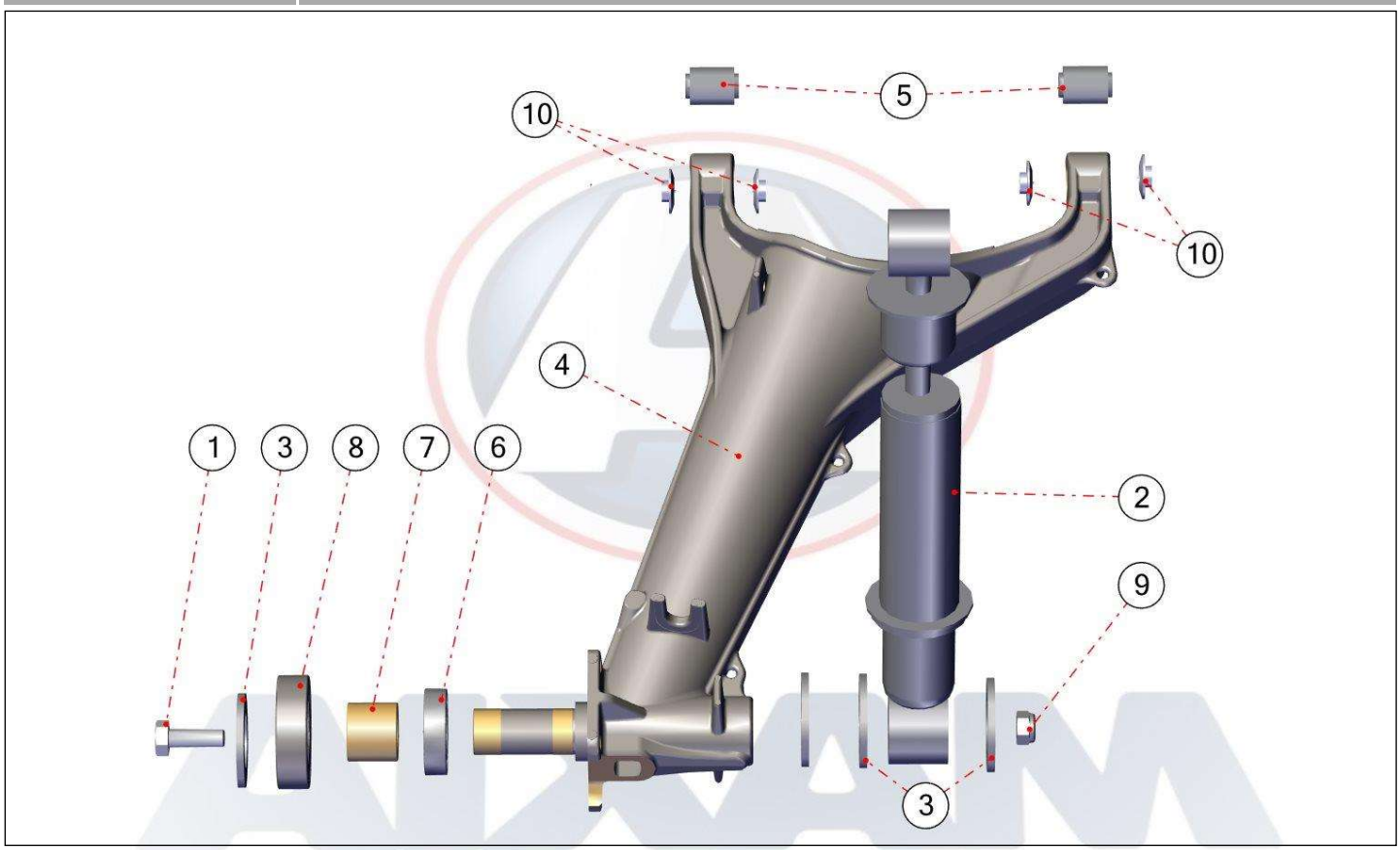

Bezu	Referenz	Beschreibung	Stü	Anmerkungen
1	520BF023	Schraube M12 X 212	2	
2	5K003A	Stoßdämpfer hinten VSP	2	
3	5K024	Scheibe für Stoßdämpfer	4	
4	510BF021	Hinterachsschwinge	2	
5	4A7	Silentblock Dreieckslenker	4	
6	5A4	Radlager hinten	2	
7	510BF005	Distanzhülse 25/32 Lange 27	2	
8	510BF004	Kugellager hinten	2	
9	3A11	Mutter 12mm selbstsichernd	2	
10	5K031	SCHEIBE STOßDÄMPFER HINTEN	8	

Ersatzteile | *Rad*

Bezu	Referenz	Beschreibung	Stü	Anmerkungen
1	6A43	Ventil	5	
2	613BF044	Mutter 17 60° CONE	16	
7	613BF044A	Mutter 17 60° CONE	16	
8	6AR082	Kappe Alufelge chrom	4	
11	6L081	Clip Bremsschlauch	2	
12	6MF121	Reifendichtmittel	1	
13	7K076	Hülse Gestänge Türverschluß	2	
14	600BF120	Kompressor Kit	1	
15	600BF122	Reifendichtmittel	1	
16	0BF101	Diebstahlsicherung 17	1	

Ersatzteile	*Rad*

Bezu	Referenz	Beschreibung	Stü	Anmerkungen
1	611BF041	Stahlfelge 4 x 13 ET17 CONE 60	5	
3	6AP049	Radkappe AIXAM silber 13"	4	
4	0AG042	PNEU 155x65 R14	4	
4	0AA042A	Reifen 145/70 R13	4	
4	0MW042	Reifen 145/70 R13 S2RW	4	PACK
4	613BIA001	TEXTILKETTE FÜR 155/65 R15	4	
4	613BL001	TEXTILKETTE 14" bis 16" außer	4	
6	6AT080	Alufelge Turbinen-Style Diamant/schwarz	4	
7	611BG080DIAM	Alufelge Helikopter-Style Diamant/schwarz	1	

Ersatzteile	*Bremse vo./hi.*

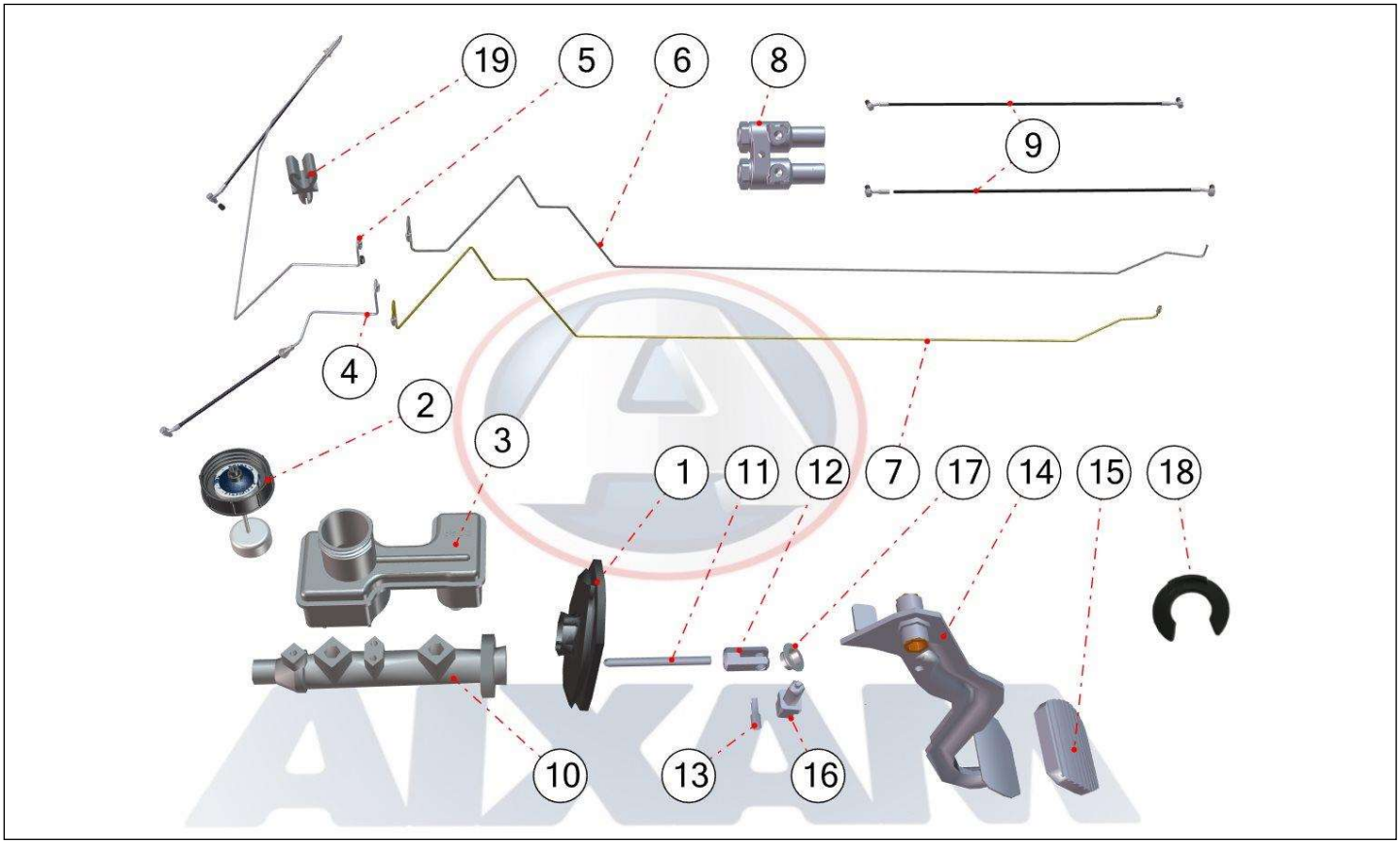

Bezu	Referenz	Beschreibung	Stü	Anmerkungen
1	7K959	OBTURATEUR TABLIER MAITRE	1	
2	6A13	Deckel Bremsflüssigkeitsbehälter	1	
3	6A12	Bremsflüssigkeitsbehälter	1	
4	6AY418	Bremsleitung vorne links FR MC4	1	
5	620BF019	Bremsschlauch Set	1	
6	620BG023	Bremsleitung hinten kurz	1	
7	620BG022	Bremsleitung hinten kurz	1	
8	6AP016	Bremskraftbegrenzer	1	
9	620BF020	Bremsschlauch hinten	2	
10	6AP014	Hauptbremszylinder 4 Ausgänge	1	
11	6AR010	Stange H.B.Z.	1	
12	6AP008	Pedalabdeckung	1	
13	6A9	Gabelkopfbolzen	1	
14	6AP005	Bremspedal	1	
15	6AP006	Bremspedalgummi	1	
16	6AP015	Bremslichtschalter	1	
17	6AP099	Sicherungsclip Bremslichtschalter	1	
18	6A38	Schelle Bremsleitung	2	
19	6AY025	Clip Bremsleitung	X	

Ersatzteile	*Bremse vo./hi.*

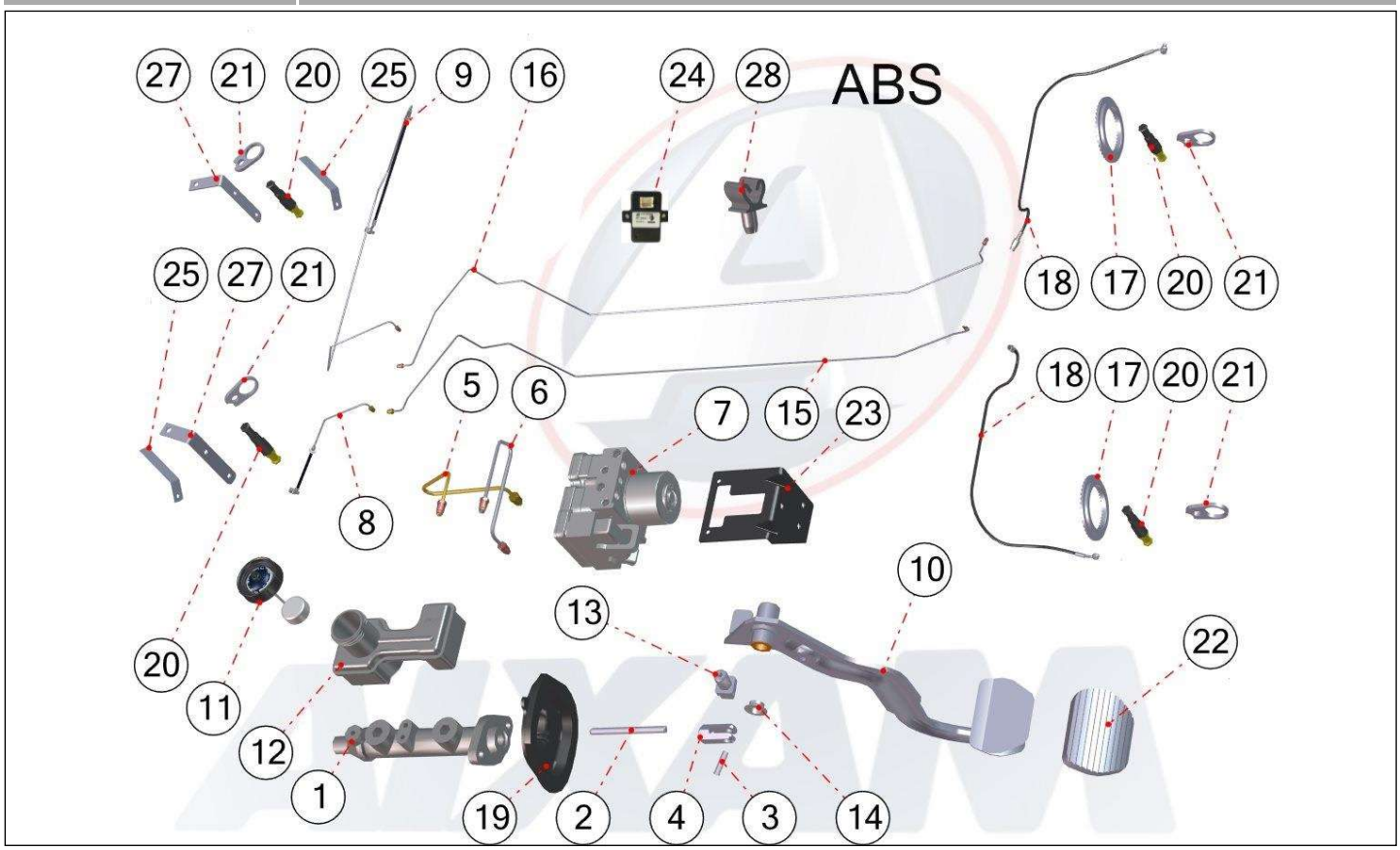

Bezu	Referenz	Beschreibung	Stü	Anmerkungen
1	6AP014A	Hauptbremszylinder 2 Ausgänge	1	
2	6AP010A	Stange H.B.Z.	1	
3	6A9	Gabelkopfbolzen	1	
4	6AP008	Pedalabdeckung	1	
5	6AP122	Bremsleitung vorne HBZ / MODUL	1	
6	621BF123	Bremsleitung hinten	1	
7	6AR125	ABS Modul	1	
8	6AY418A	Bremsleitung vorne links ABS FR MC4	1	
9	621BF019	Bremsleitung Set	1	
10	6AP005	Bremspedal	1	
11	6A13	Deckel Bremsflüssigkeitsbehälter	1	
12	6AP012	BRAKE FLUID RESERVOIR	1	
13	6AP015	Bremslichtschalter	1	
14	6AP099	Sicherungsclip Bremslichtschalter	1	
15	621BG022	Bremsleitung hinten links kurz	1	
16	621BG023	Bremsleitung hinten rechts kurz	1	
17	6AR129	ABS Ring Hinterachse	2	
18	621BF020	Bremsschlauch	2	
19	7K959	OBTURATEUR TABLIER MAITRE	1	
20	6AR127	ABS Sensor	4	
21	6AR131	Distanzscheibe ABS Sensor	4	
22	6AP006	Bremspedalgummi	1	
23	6AR126	Halter ABS Modul	1	

24	6AR130	Demultiplexer	1	
25	6AP151	BLATT CABLE GUIDE FRONT ABS	2	
25	631BL151	TOLE GUIDE CABLE ABS AVANT	2	With 410BM010 and 410BM011
27	7AP739	Anschlussträger ABS	2	
28	6AY025	Clip Bremsleitung	x	

Ersatzteile	*Bremse vo./hi.*

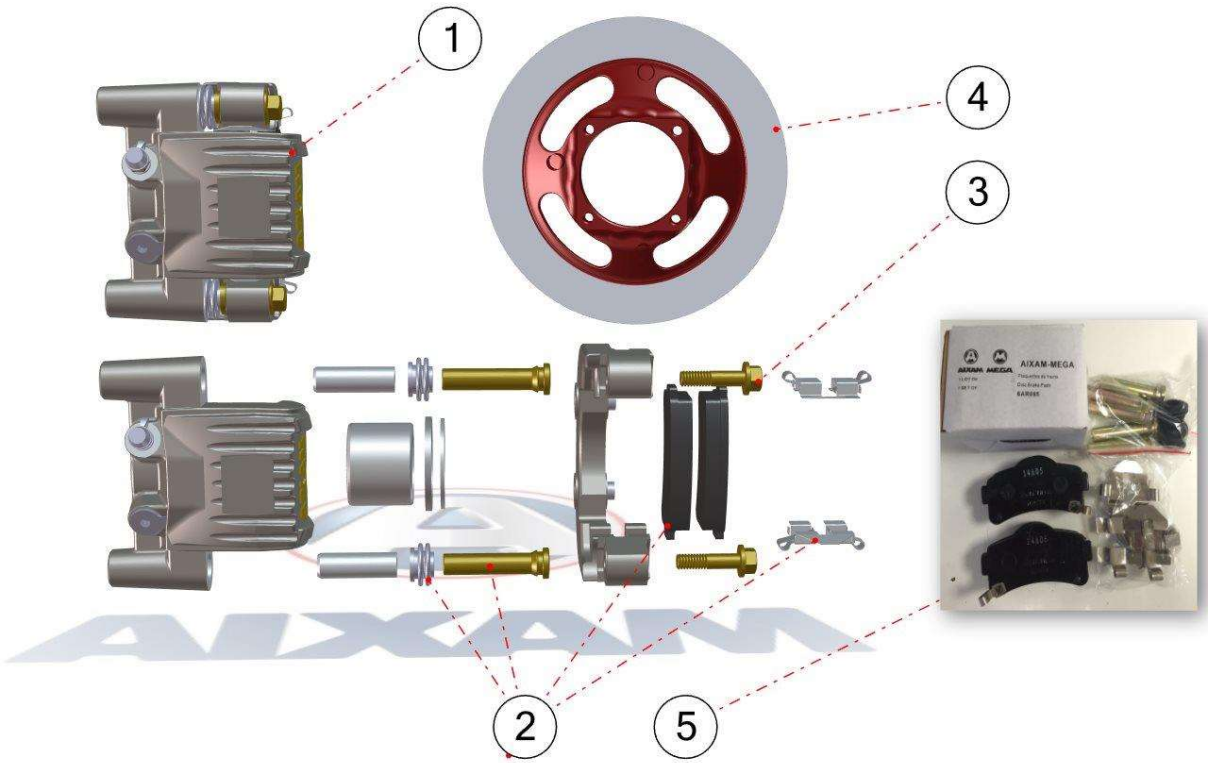

Bezu	Referenz	Beschreibung	Stü	Anmerkungen
1	6AR063	Bremszange links	1	
1	6AR064	Bremszange rechts	1	
2	6AR065	Bremsbelagset nicht lieferbar wird ersetzt	1	
3	6AR071	Schraube	4	
3	410BM125	VIS M 10 x 40	4	With 410BM010 and 410BM011
4	6AR028	Bremsscheibe 220	2	

Ersatzteile	*Handbremse*

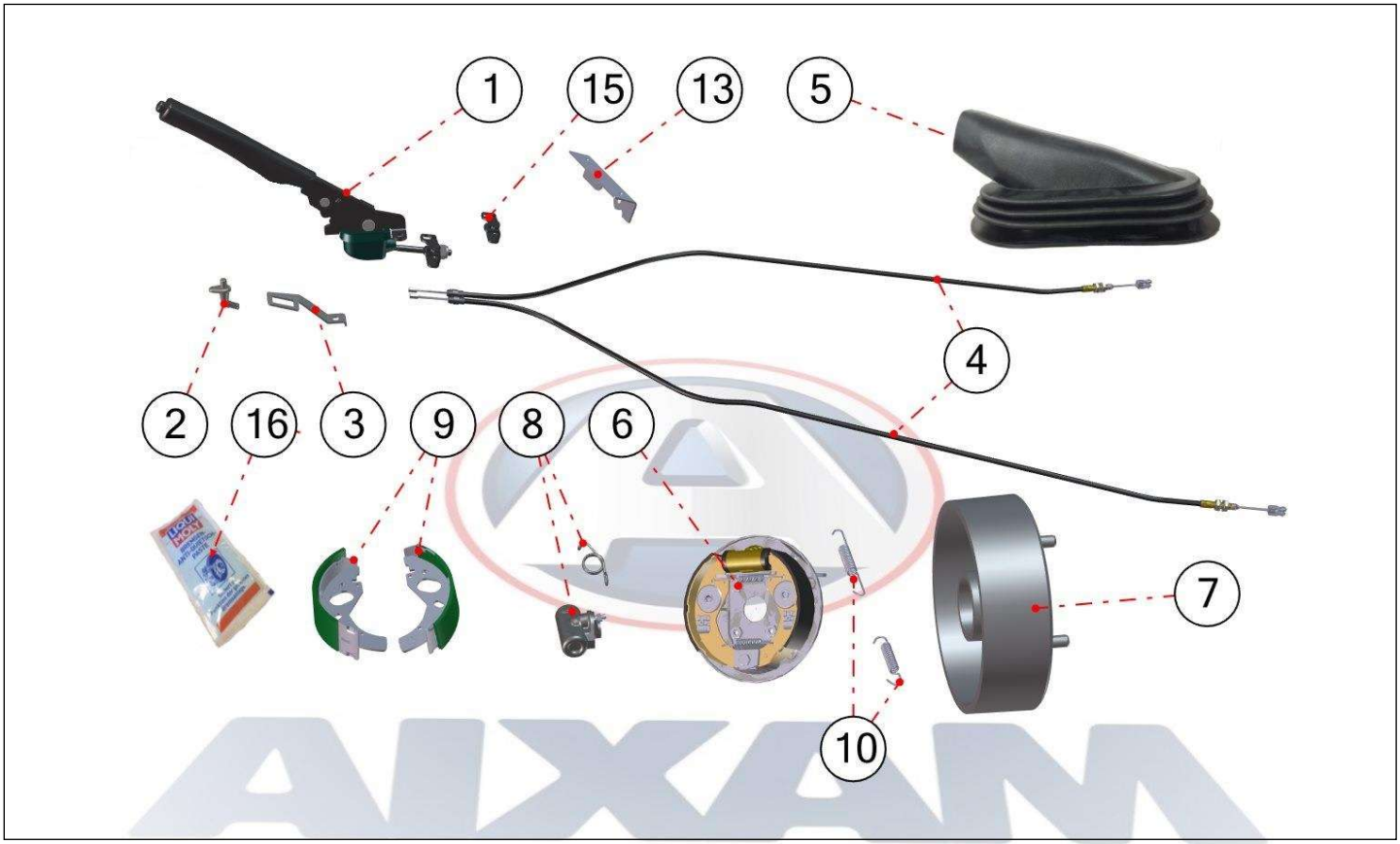

Bezu	Referenz	Beschreibung	Stü	Anmerkungen
1	6MB001	Handbremshebel	1	
2	8K002A	Handbremslichtschalter	1	
3	6K004A	Halter Handbremshebel N/M	1	
4	650BG002	Handbremsseil kurz	2	
5	6K003	Faltenbald Handbremsseil	1	
6	641BF026	Ankerplatte Bremse rechts D160	1	
6	642BF026	Ankerplatte Set Bremse rechts/ABS	1	ABS
6	641BF027	Ankerplatte Bremse links D160	1	
6	642BF027	Ankerplatte Set Bremse links/ABS	1	ABS
7	640BF030	Bremstrommel D160	2	
8	641BF023	Radbremszylinder+Feder li. hi.	1	
8	641BF024	Radbremszylinder+Feder re. hi.	1	
9	641BF031	Bremse für Rad	2	
10	641BF035	Bremsefeder/Klammer/Splinte-Kit für 1 Rad	2	
	641BF040	TRUARC FIXIERRING. BREMSBELÄGE	1	
13	6AP124	Handbremse Kabel	1	
15	6K903	HAND BRAKE LIFT BAR	1	
16	0BF060	Antireibungsfett	1	

Ersatzteile	*Karosserie*

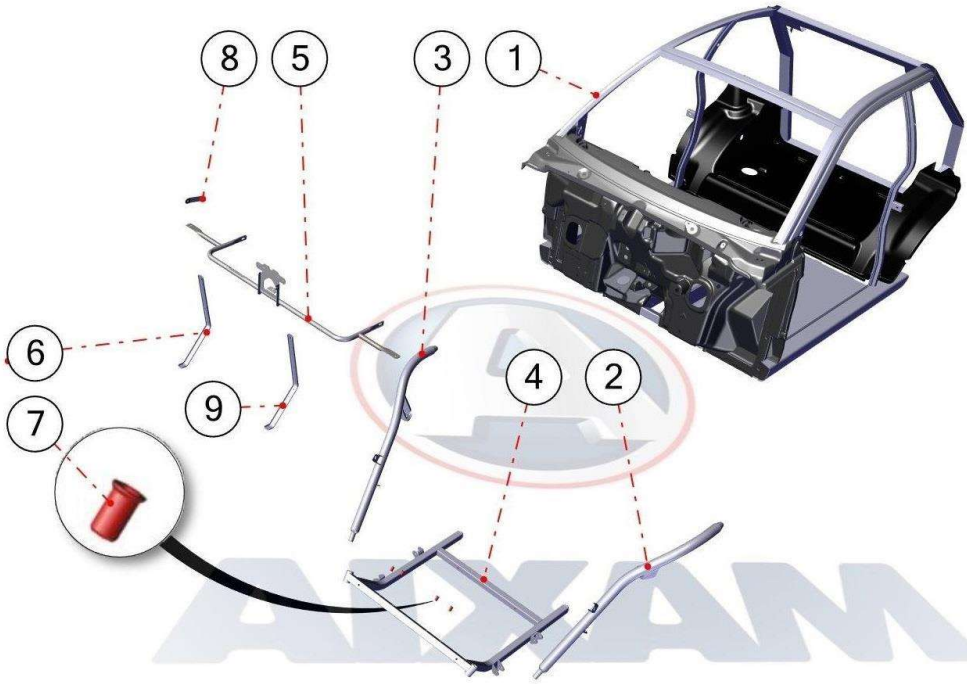

Bezu	Referenz	Beschreibung	Stü	Anmerkungen
1	701BMI001B	Fahrgastzelle eCity 48V	1	
2	710BF311	Halter links vorne	1	
3	710BF310	Halter rechts vorne	1	
4	710ML312	Motorrahmen	1	VLGUVK3DFA3218461-->
5	710BL317	Stoßstangenbaum vorne	1	
6	7AY315	Halter Frontschürze rechts	1	
7	7AA484	Mutter M8 zylindr. versenkbar	4	
8	7AY151	Klammer Kotfl. Vorne	2	
9	7AZ315	Halter Frontschürze links	1	
10	7AA486	Imbussschraube M12x60	1	

Ersatzteile | *Karosserie*

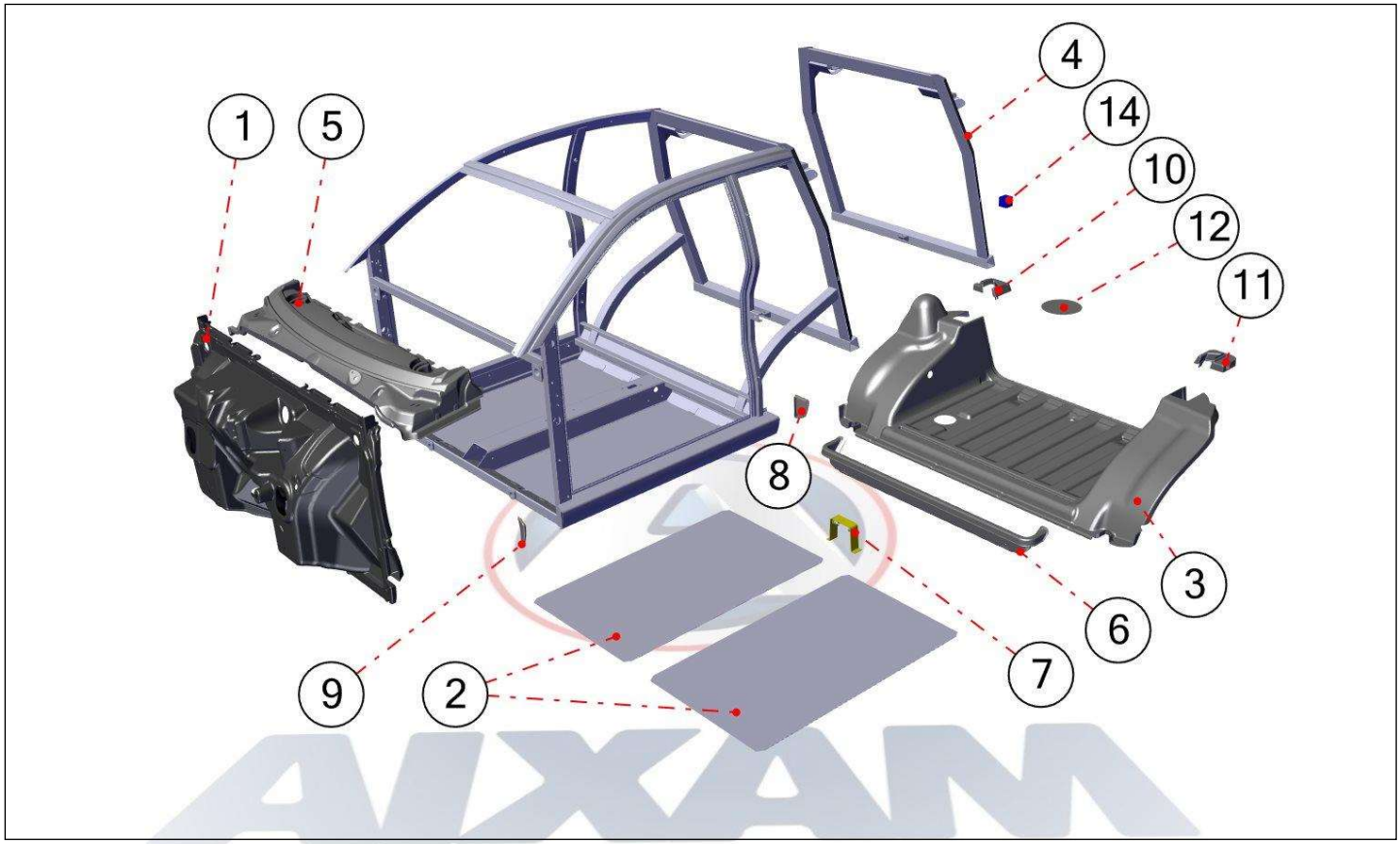

Bezu	Referenz	Beschreibung	Stü	Anmerkungen
1	730BF007	LHD FRONT DASHWALL	1	
2	701BG346	Bodenplatte kurz	2	
3	730BGI005	Kofferraumwanne kurz eAixam nicht	1	
4	701BG345	Rahmen hinten VSP kurz S9	1	
5	730BN153	Windfang	1	
6	731BG191	Gepäckstopp kurz	1	
7	0AP102	Verstärkungsrahmen	1	
8	760BF193	Stopfen Schweller hinten links	1	
8	760BF194	Stopfen Schweller hinten recht	1	
9	760BF195	Stopfen Schweller vorne links	1	
9	760BF196	Stopfen Schweller vorne rechts	1	
10	730BG002	REAR PLATFORM R/H SEALING	1	
11	730BG003	REAR PLATFORM L/H SEALING	1	
12	7K165	Abdeckung Radkasten D 9cm	1	
14	700BF001	BLANKING CAP FOR TAILGATE LOWER	2	

Ersatzteile | *Karosserie*

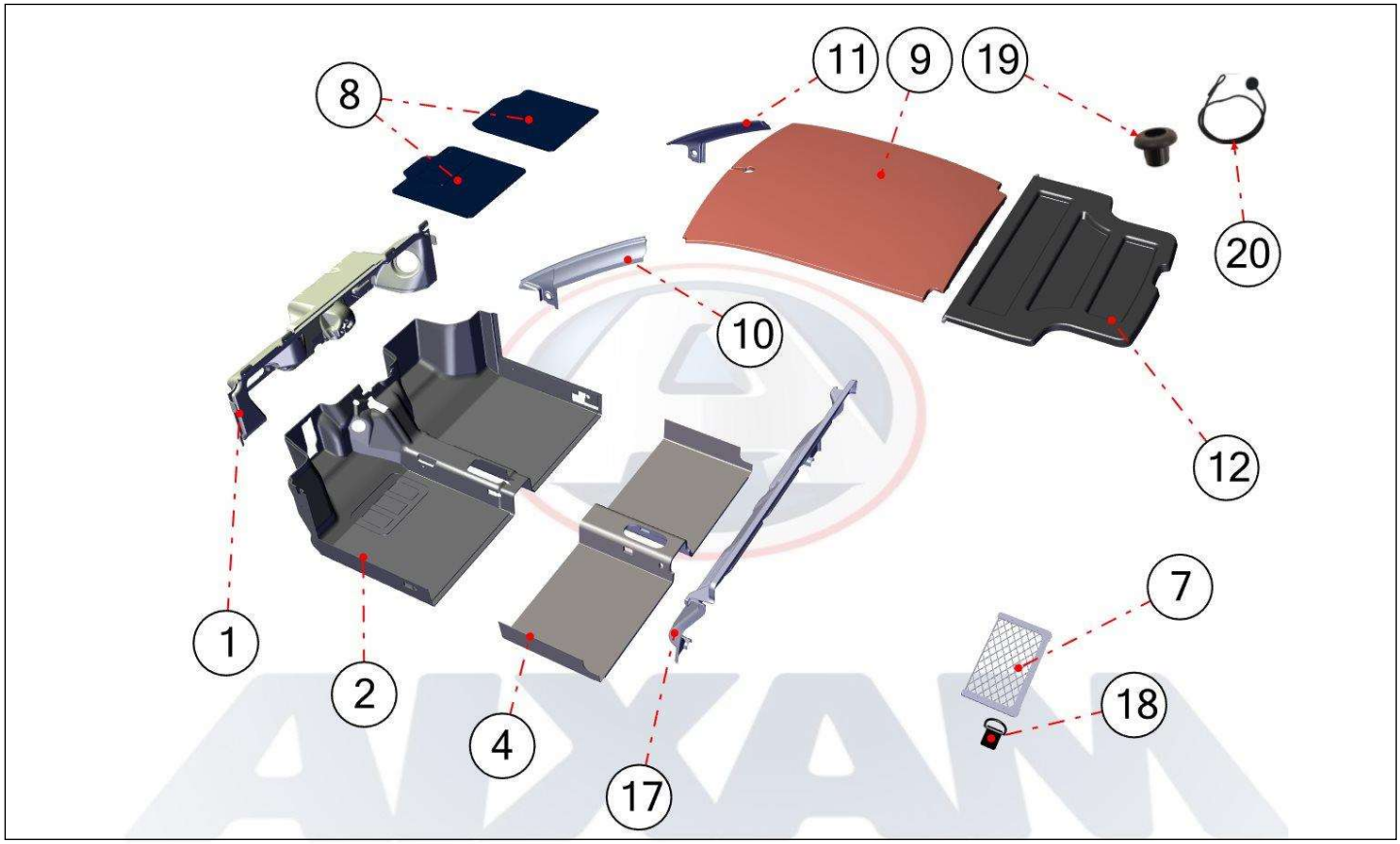

Bezu	Referenz	Beschreibung	Stü	Anmerkungen
1	731BF343	INTER DASHWALL SOUNDPROOFING	1	
2	731BF130	FRONT CARPET THERMOFORMED	1	
2	731BF130A	FRONT CARPET THERMOFORMED	1	
4	731BG135	UNDERSEAT CARPET HIGH-END	1	
4	731BG135A	UNDERSEAT CARPET LOW-END	1	
5	731BG455	Teppich Kofferraum	1	
7	7AA621	Gepäcksnetz + 4 Haken	1	
8	7AP254	Fußmatten Satz weißer Schriftzug	1	
8	7AX254	Fußmatten Satz roter Schriftzug	1	
8	731BP254	Fußmatten Satz blauer Schriftzug	1	
9	731BG370	Dachhimmel kurz	1	
10	731BF173	Innenverkleidung	1	
10	731BF173N	Innenverkleidung	1	
11	731BF174	Innenverkleidung	1	
11	731BF174N	Innenverkleidung	1	
12	731BG356	Gepäckraumabdeckung	1	
15	731BG131	Teppich Radkasten li.	1	
16	731BG132	Teppich Radkasten re.	1	
17	731BF517	Trennwand Fahrgast-/Kofferraum	1	
18	7AA622	CROCHET POUR FILET DE COFFRE	1	
19	722BF358	Befestigungsniete hinten Heckklappe	2	
20	731BG357	Schnüre Kofferraumabdeckung City	2	

Ersatzteile	*Karosserie*

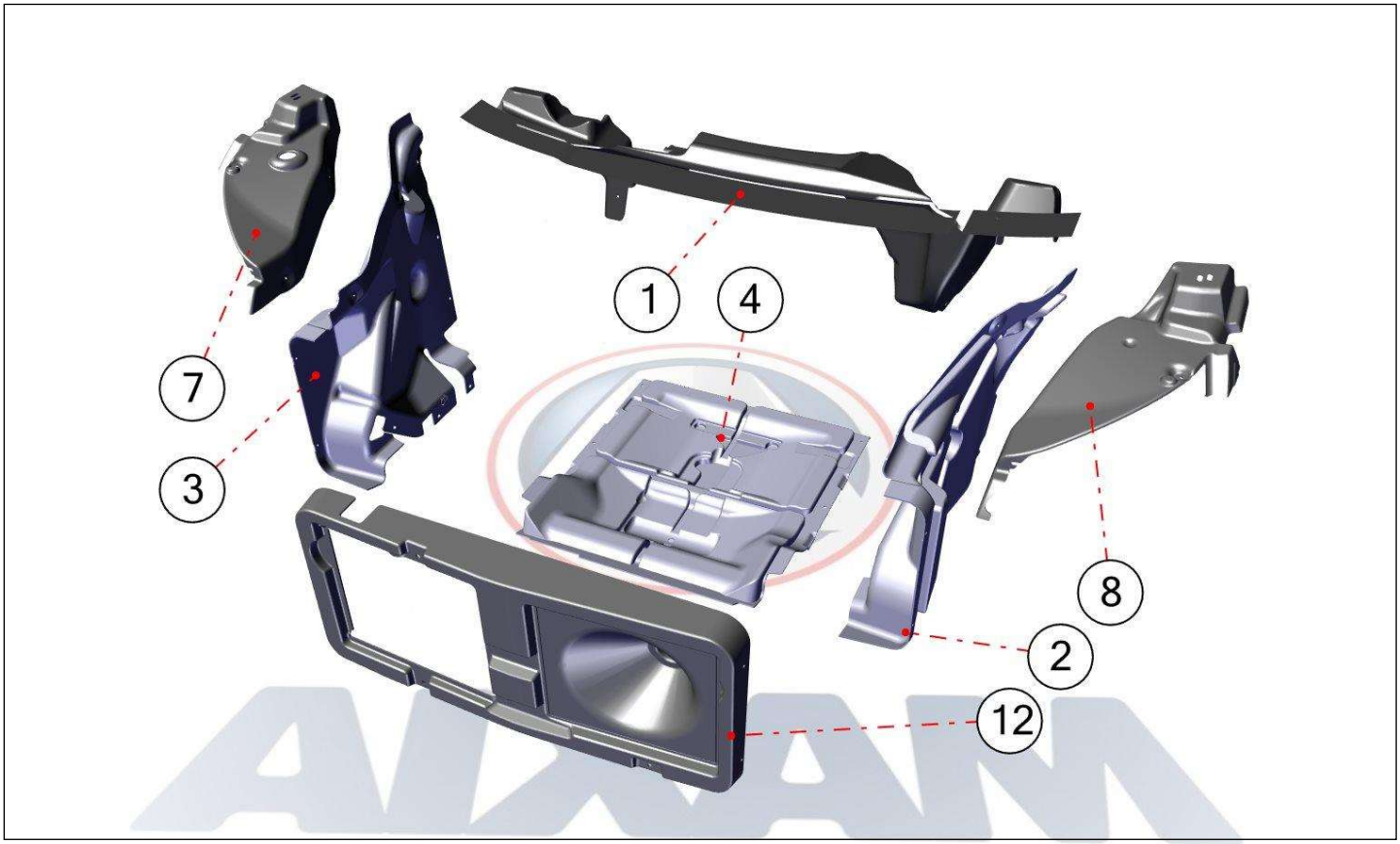

Bezu	Referenz	Beschreibung	Stü	Anmerkungen
1	732BF342	Dämmmatte unter Windschutzscheibe	1	
2	7AY423	Dämmmatte Radkasten links	1	
3	7AY424	Dämmmatte Radkasten rechts	1	
4	7AY229	Motorschutzmatte unten	1	
7	730BL162	Radhausschale vo. re. (Farbe wählen)	1	
8	730BL163	Radhausschale vo. li. (Farbe wählen)	1	
12	732BL426	Dämmmatte Stoßstange vorne	1	

Ersatzteile | *Karosserie*

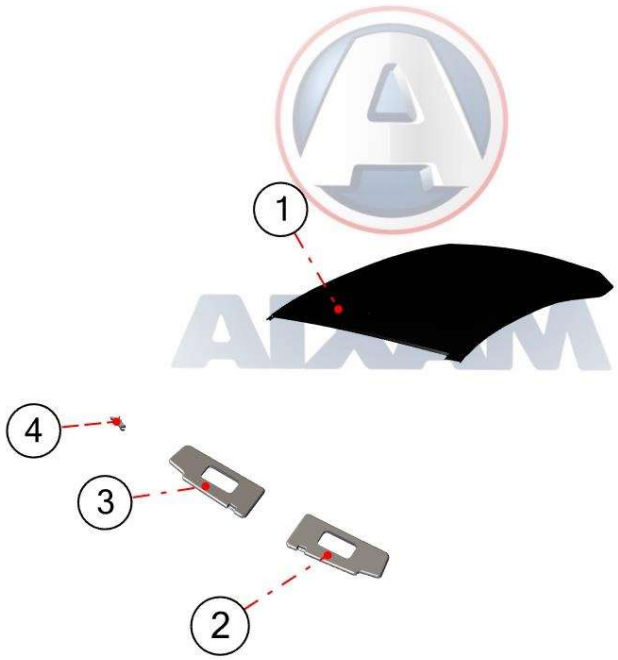

Bezu	Referenz	Beschreibung	Stü	Anmerkungen
1	765BG004	SHORT PAVILION	1	
2	731BF129A	Sonnenblende links weiß	1	
2	731BF129N	Sonnenblende links schwarz	1	
4	731BF128A	Sonnenblende rechts weiß	1	
3	731BF128N	Sonnenblende rechts schwarz	1	
3	731BF137A	Sonnenblendehaken weiß	2	
4	731BF137N	Sonnenblendehaken schwarz	2	

Ersatzteile | *Karosserie*

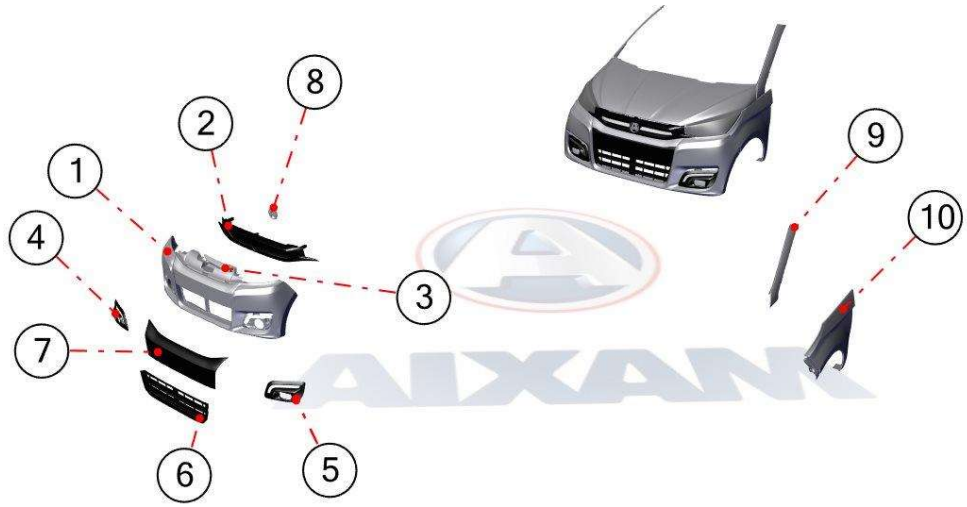

Bezu	Referenz	Beschreibung	Stü	Anmerkungen
1	761BL019	Frontschürze City / Coupé (Farbe wählen)	1	
2	761BL020X	Grill Motorhaube schwarz glänzend	1	
3	761BL016	Kühlergrill Chromelement rechts	1	PREMIUM
3	761BL015	Kühlergrill Chromelement links	1	PREMIUM
4	761BL034	Nebelschweinwerferblende re + Aussp.	1	
4	761BL034A	Nebelschweinwerferblende re ohne	1	
5	761BL033	Nebelschweinwerferblende li + Aussp.	1	
5	761BL033A	Nebelschweinwerferblende li ohne	1	
6	761BL035	Lufteinlassgrill	1	
7	761BL032	Zierblende Frontschürze nicht lieferbar	1	PREMIUM
8	7AY324	Emblem Aixam schwarz	1	
9	760BL012	Abdeckung A-Säule rechts nicht lieferbar	1	
9	760BL011	Abdeckung A-Säule links nicht lieferbar	1	
10	763ML514	Kotflügel vo. re. eCity/eCoupé nicht	1	VLGUVK3DFA3218461 -->
10	763BL013	Kotflügel vo. li. ohne Löcher	1	

Ersatzteile | *Karosserie*

Bezu	Referenz	Beschreibung	Stü	Anmerkungen
1	7K358	Kleber 227 Karosseriekleber	X	
2	7K359	Primer 207 Kunststoff 30ml	X	
3	7K360	Primer 206 G+P Alu u. Glas 30ml	X	
4	7K357	Butylband 12m Rolle (2x10mm)	X	
5	731BG176	Verkleidung Seitenwand rechts kurz	1	
5	731BG177	Verkleidung Seitenwand links kurz	1	
6	764BG027	Seitenteil City hinten links	1	
6	764BG028	Seitenteil City hinten rechts	1	
7	762BG029	Heckschürze City	1	
8	760BF133	Türdichtung	1	
8	760BF134	Türdichtung	1	
17	762BG024	Abdeckung Heckschürze City	1	
18	731BG019	SHORT REAR QUARTER LINER L/H	1	
18	731BG020	SHORT REAR QUARTER LINER R/H	1	
19	763MK018	Abdeckung Tank	1	

Ersatzteile	*Karosserie*

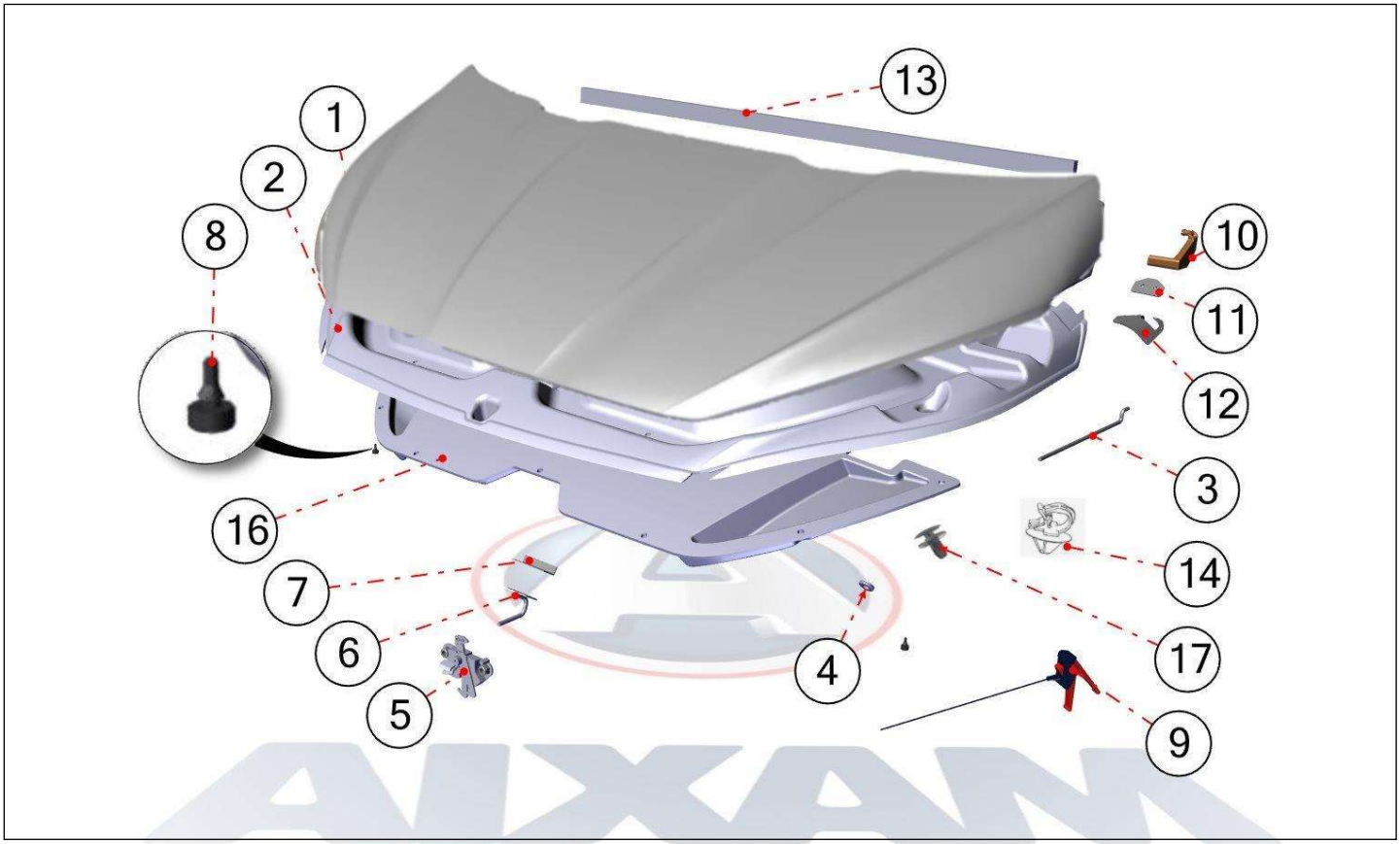

Bezu	Referenz	Beschreibung	Stü	Anmerkungen
1	723BL031	Motorhaube Außenpaneel (Farbe wählen)	1	
2	723BL032	Innenverkleidung Motorhaube vorne	1	
4	7K220	Gummi Motorhaubenstange	1	
3	7MP213	Haltestab Motorhaube	1	
5	723BL088	Schloss Motorhaube	1	
6	7AP212	Haken Motorhaubenverriegelung	1	
6	723BL089	Motorhaube Hebel	1	
7	7K919	Scharnierbefestigungsplatte Motorhaube	1	
8	7MD086	Anschlag schwarz	3	
9	723BL087	Hebel Motorhaubenöffnung innen	1	
10	723BL171	Scharnier Motorhaube links	1	
10	723BL172	Scharnier Motorhaube rechts	1	
11	723BL403	Scharnierbefestigungsplatte Motorhaube	2	
12	723BL029	Gelenk Motorhaube links	1	
12	723BL030	Gelenk Motorhaube rechts	1	
13	7AP160	Dichtg.Motorh./Prinz	1	
14	7AY214	Klammer Motorhaube	1	
16	732BF081	Dämmmatte Motorhaube	1	
17	7AB481	Niete Plastik	X	

Ersatzteile | *Karosserie*

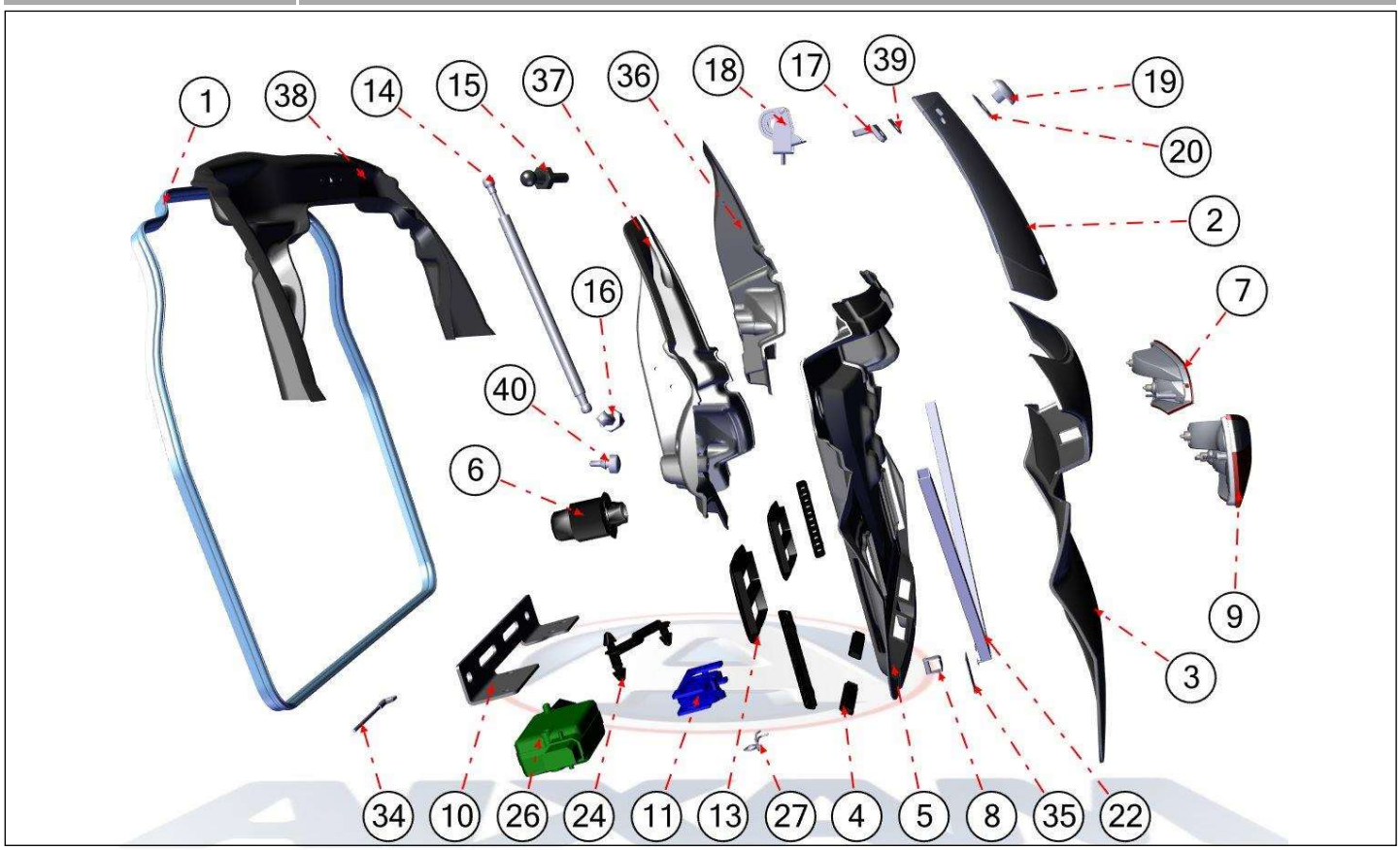

Bezu	Referenz	Beschreibung	Stü	Anmerkungen
1	722BG100	Heckklappedichtung kurz	1	
2	722BG114VD	Heckscheibe City getönt und beheizt	1	
2	722BG114XD	Heckscheibe City stark getönt und beheizt	1	
3	722BF095	Heckklappenaußenpaneel	1	
4	7AP097	Grill Entlüftung	4	
5	722BF460	Innenverkleidung Heckklappe	1	
6	722BF098	Heckklappen Stopper	2	
7	801BF509	Heckleuchte Heckklappe rechts	1	
8	722BF217	Heckklappenverschluss	1	
9	801BF508	Heckleuchte Heckklappe links	1	
10	722BF188	Halterung hinten schloss	1	
11	7AG187	Schloss Heckklappe	1	
13	2AP038	Klappe Druckablass wird ersetzt durch	2	
14	722BG101	Dämpfer Heckklappe	2	
15	722BF102	Kugelgelenk Heckklappendämpfer	2	
16	722BF103	Kugelkopf Heckklappe	2	
17	722BF944	Scharnier Heckscheibe	2	
18	722BG170	Heckklappe Scharnier	2	
19	7K260	Mutter groß Heckklappenscharnier	2	
20	7K261	Scheibe Gummi Heckklappenmutter 12x30	4	
22	722BF080	Verstärkung Rahmen Heckklappe	2	
24	722BF079	Nockenschloss elektr	1	
26	8K105	Stellmotor Zentralverriegelung	1	

27	722BF096	Feder kofferraumschloss	1
34	722BF087	Sicherheitsentriegelung	1
35	722BF081	Verstärkungsplatte Heckrahmen	1
36	722BF462	Rahmenverbindung Heckscheibe recht	1
37	722BF463	Rahmenverbindung Heckscheibe links	1
38	760BG098	Halterung Heckklappedichtung kurz	1
39	7K914	Gummiunterlage Heckscheibe	3
40	7MD086	Anschlag schwarz	4

Ersatzteile | *Karosserie*

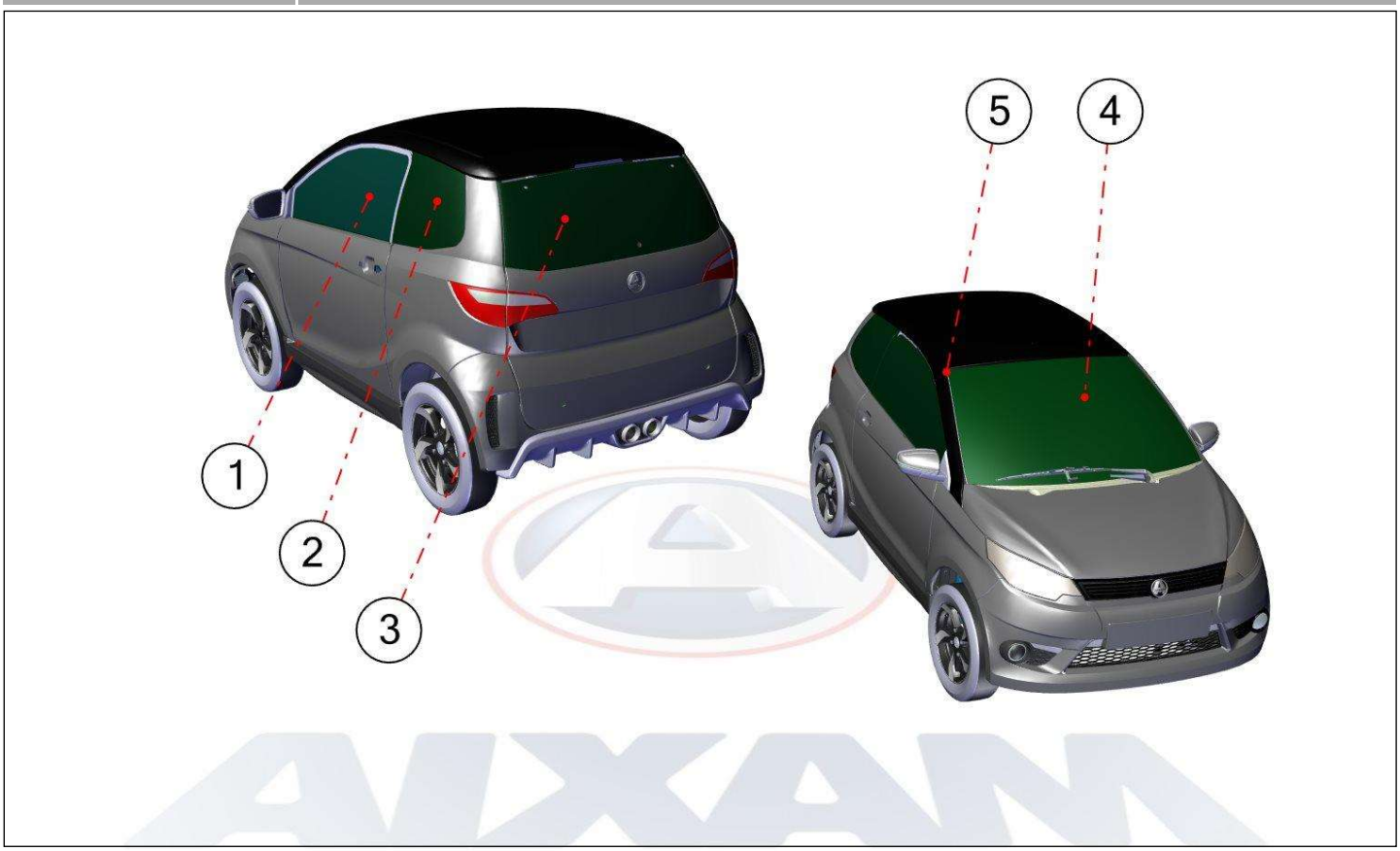

Bezu	Referenz	Beschreibung	Stü	Anmerkungen
1	7AP108V	Türfenster links getönt	1	-->VLGUVJ3AFC3195464
1	720BL108V	Türglas links getönt	1	VLGUVJ3AFC3195465-->
1	7AP109V	Türfenster rechts getönt	1	-->VLGUVJ3AFC3195464
1	720BL109V	Türglas rechts getönt	1	VLGUVJ3AFC3195465-->
2	766BG110X	Seitenfenster links stark getönt kurz	1	
2	766BG111X	Seitenfenster rechts stark getönt kurz	1	
2	766BG110V	Seitenfenster links getönt kurz	1	
2	766BG111V	Seitenfenster rechts getönt kurz	1	
3	722BG114VD	Heckscheibe City getönt und beheizt	1	
3	722BG114XD	Heckscheibe City stark getönt und beheizt	1	
4	7AP107V	Windschutzscheibe getönt	1	
5	7AP015	Windschutzscheibenrahmen	1	

Ersatzteile | *Karosserie*

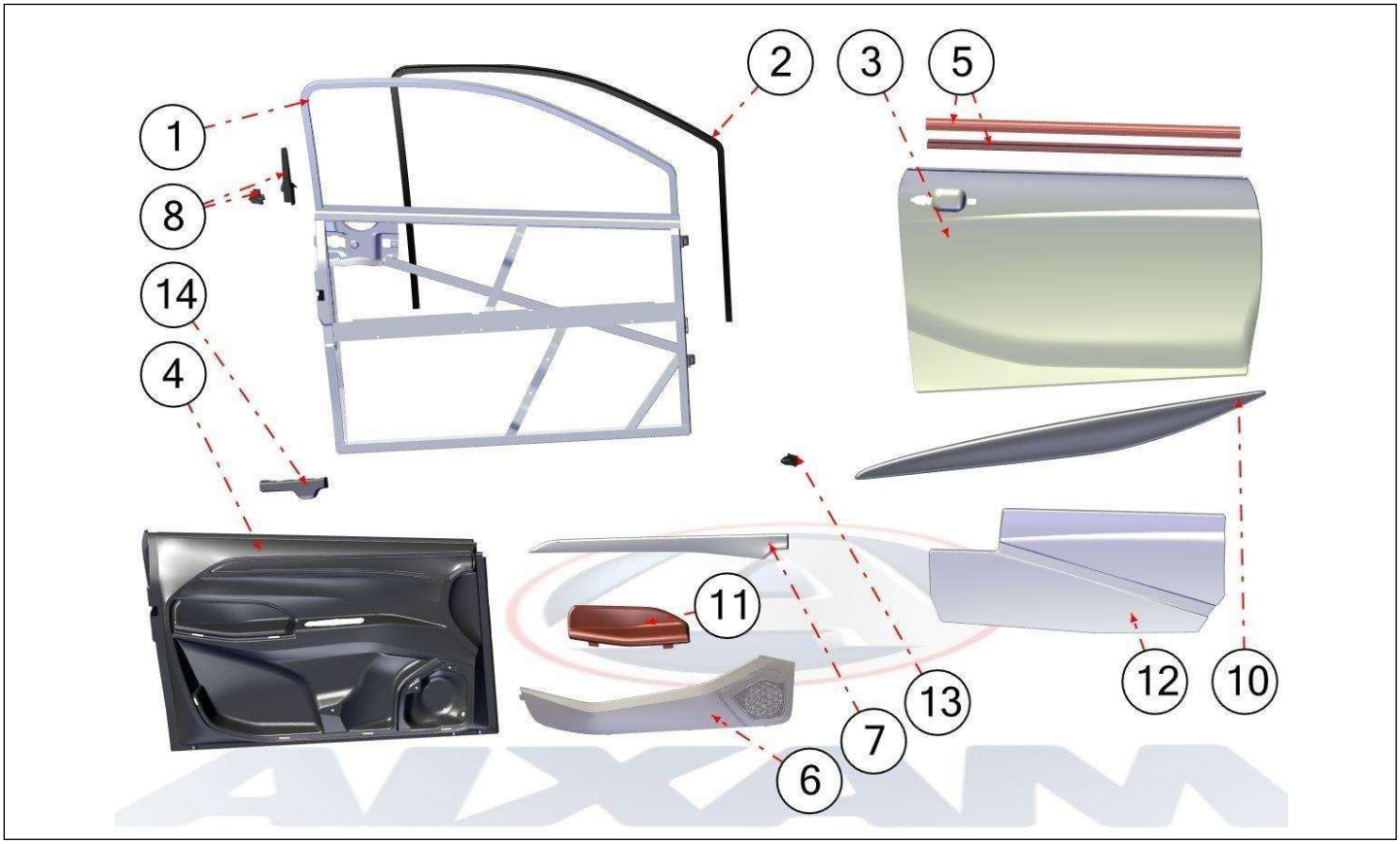

Bezu	Referenz	Beschreibung	Stü	Anmerkungen
1	720BL037	Türrahmen links	1	
1	720BL038	Türrahmen rechts	1	
2	7AP431	Türdichtung	2	
3	720BF039	Türaußenpaneel links	1	
3	720BF040	Türaußenpaneel rechts	1	
4	720BL045	Türverkleidung innen links	1	
4	720BM045	LEFT COUNTER DOOR	1	
4	720BL046	Türverkleidung innen rechts	1	
4	720BM046	RIGHT-HAND COUNTER-DOOR	1	
5	7AP956	Fensterabstreifdichtung	4	
6	720BL043	Türablagefach links	1	
6	720BL044	Türablagefach rechts	1	
7	735BL469	Zierblenden Innendekor 4 Teile (Farbe	1	
8	720BF093	Abschluß links Fensterrabstreifleiste	1	
8	720BF094	Abschluß rechts Fensterrabstreifleiste	1	
10	720BF409	Zierblende Tür unten außen links	1	
10	720BF410	Zierblende Tür unten außen rechts	1	
11	720BL056	Armlehne rechts	1	
11	720BL057	Armlehne links	1	
12	720BF183	Verstärkung Türaußenpaneel links	1	
12	720BF184	Verstärkung Türaußenpaneel rechts	1	
13	7AY301	Befestigungsclip	X	
14	720BL185	Abschluß links Fensterrabstreifleiste	1	

14	720BL186	Abschluß rechts Fensterrabstreifleiste	1

Ersatzteile | *Karosserie*

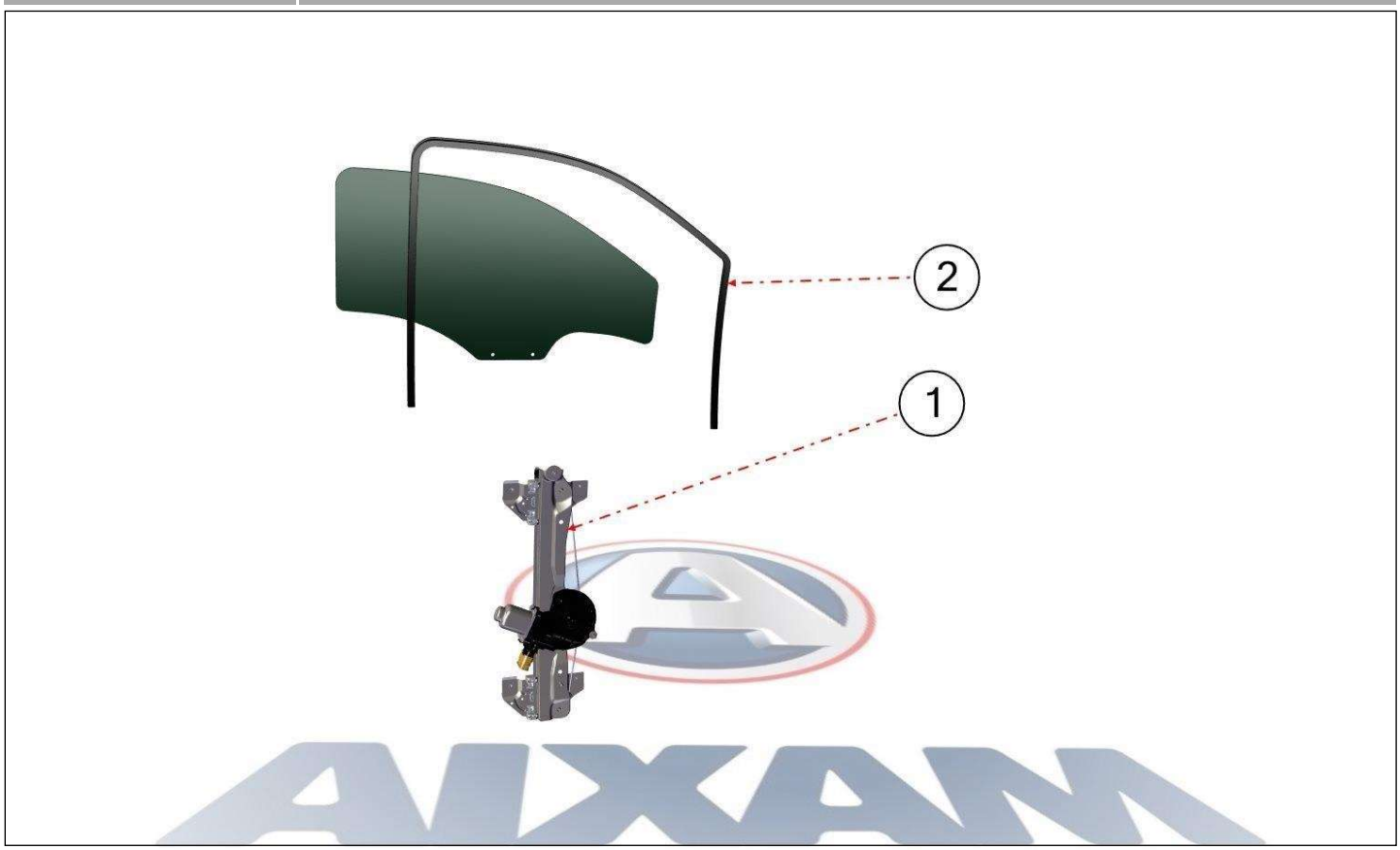

Bezu	Referenz	Beschreibung	Stü	Anmerkungen
1	720BM065	Fensterheber links elektrisch,	1	
1	720BL065	Fensterheber links elektrisch (Pack)	1	
1	720BL066	Fensterheber rechts elektrisch	1	
2	7AP050	Fensterführungsgummi	2	

Ersatzteile | *Karosserie*

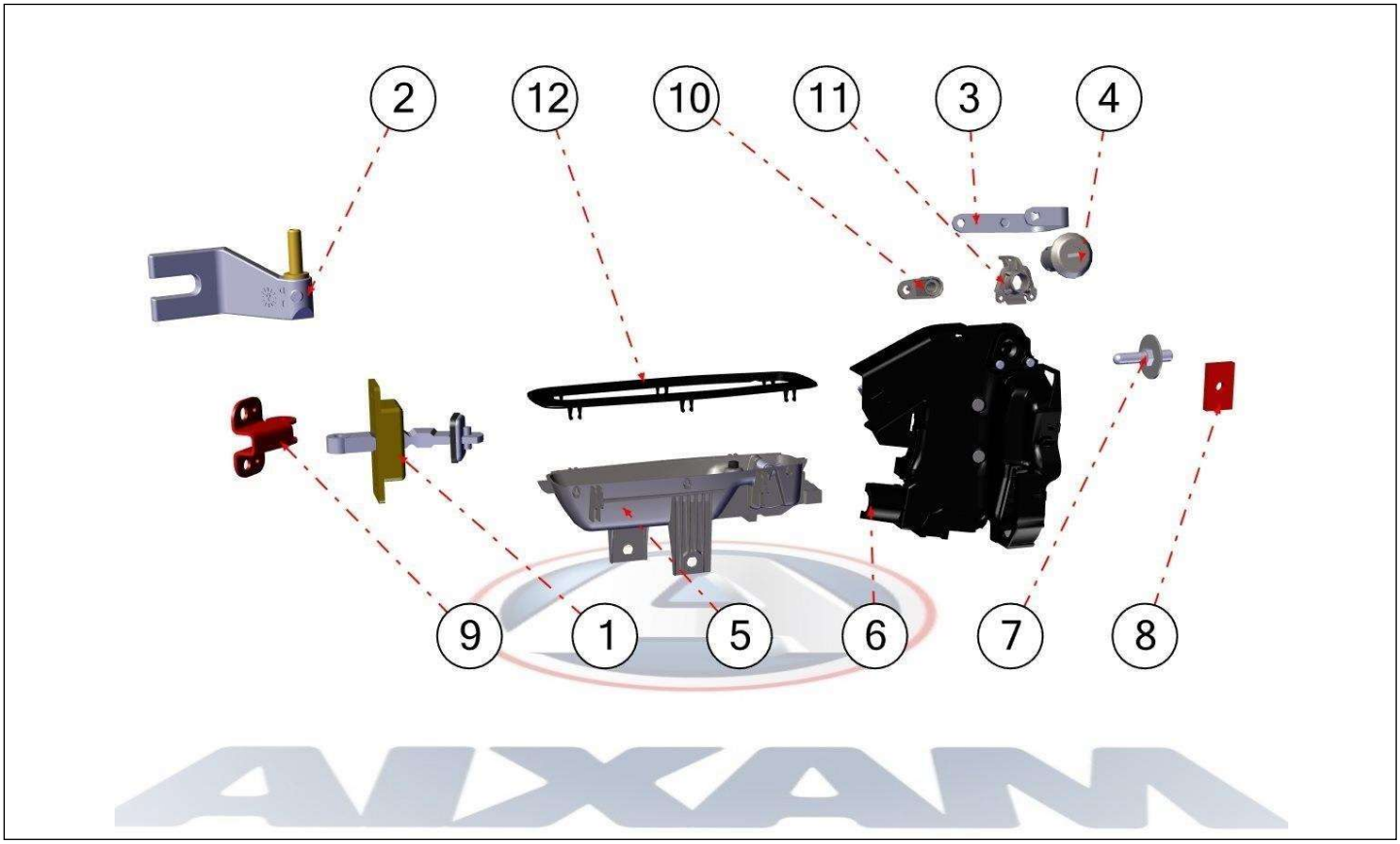

Bezu	Referenz	Beschreibung	Stü	Anmerkungen
1	720BF048	Türfänger	2	
2	701BF060	Türgelenk rechts	2	
2	701BF061	Türgelenk links	2	
3	720BL069	DRUMMER	1	
4	400BL019	Schlosssatz (Schlösser + 2 Schlüssel +	1	
5	720BL071	Türgriff innen schwarz	2	
5	720BL072	Türgriff innen chrom ab Model Sensation	2	
6	720BL062	SERRURE PORTE GAUCHE	1	
6	720BL063	Türschloss rechts	1	
7	700BL064	Schraube Türschloss	2	
8	7K909	Mutter	2	
9	720BF047	Türabdeckung	2	
10	720BL083	BOLT AXIS LEFT LOCK LEFT LOCK	1	
11	720BL085	LOCK LOCK GUIDE	1	
12	720BL073	OPEN CONTROL HUBCAP. INTER.	2	

Ersatzteile | *Karosserie*

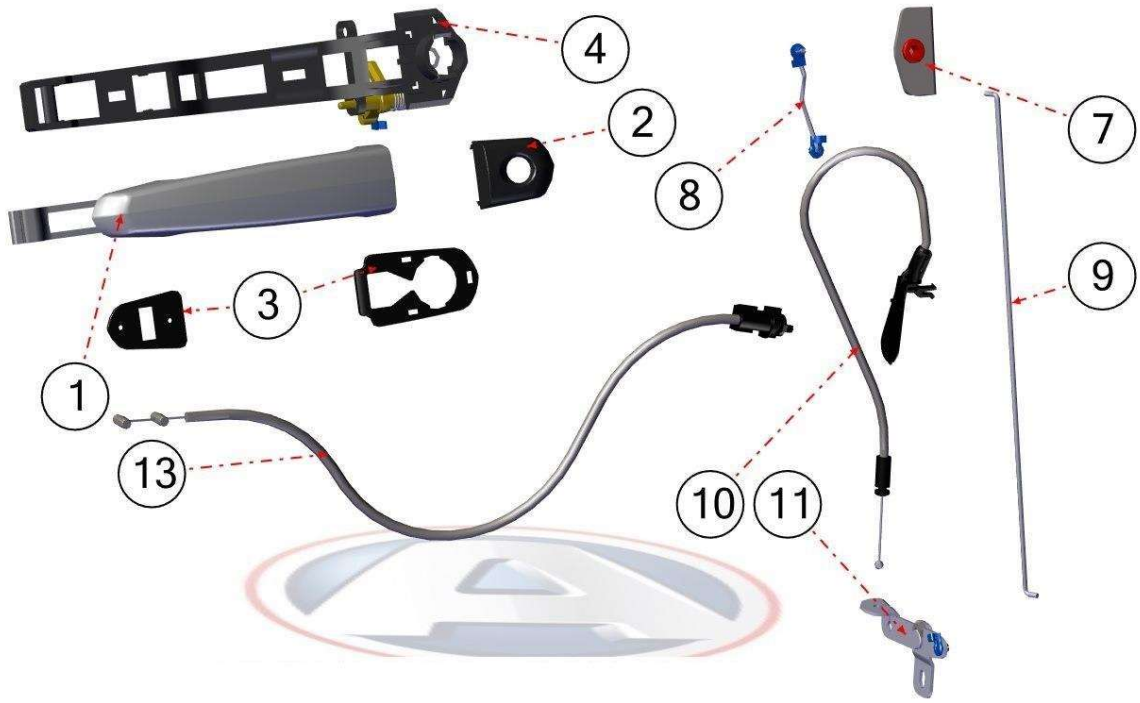

Bezu	Referenz	Beschreibung	Stü	Anmerkungen
1	7AP114	Türgriff außen schwarz	2	
1	7AP115	Türgriff CHROM außen	2	
2	7AP112	Türschlossabdeckung re. schwarz	1	
2	7AP112A	Türschlossabdeckung re. chrom	1	
2	7AP113	Türschlossabdeckung li. schwarz	1	
2	7AP113A	Türschlossabdeckung li. chrom	1	
3	7AP104	Abdichtplättchen Türgriff	2	
4	7AP105	PlatteTürgriff rechts	1	
4	7AP106	Platte Türgriff links	1	
7	720BF051	Führung	1	
8	720BL079	Stange Türgriff lang	1	
9	720BL077	Verriegelungsstange lang	2	
10	720BL078	Bowdenzug Türgriff aussen	2	
11	720BL076	Wippe Gestänge rechts	1	
11	720BL075	Wippe Gestänge links	1	
13	720BL041	Bowdenzug Türgriff innen	2	

Ersatzteile | *Karosserie*

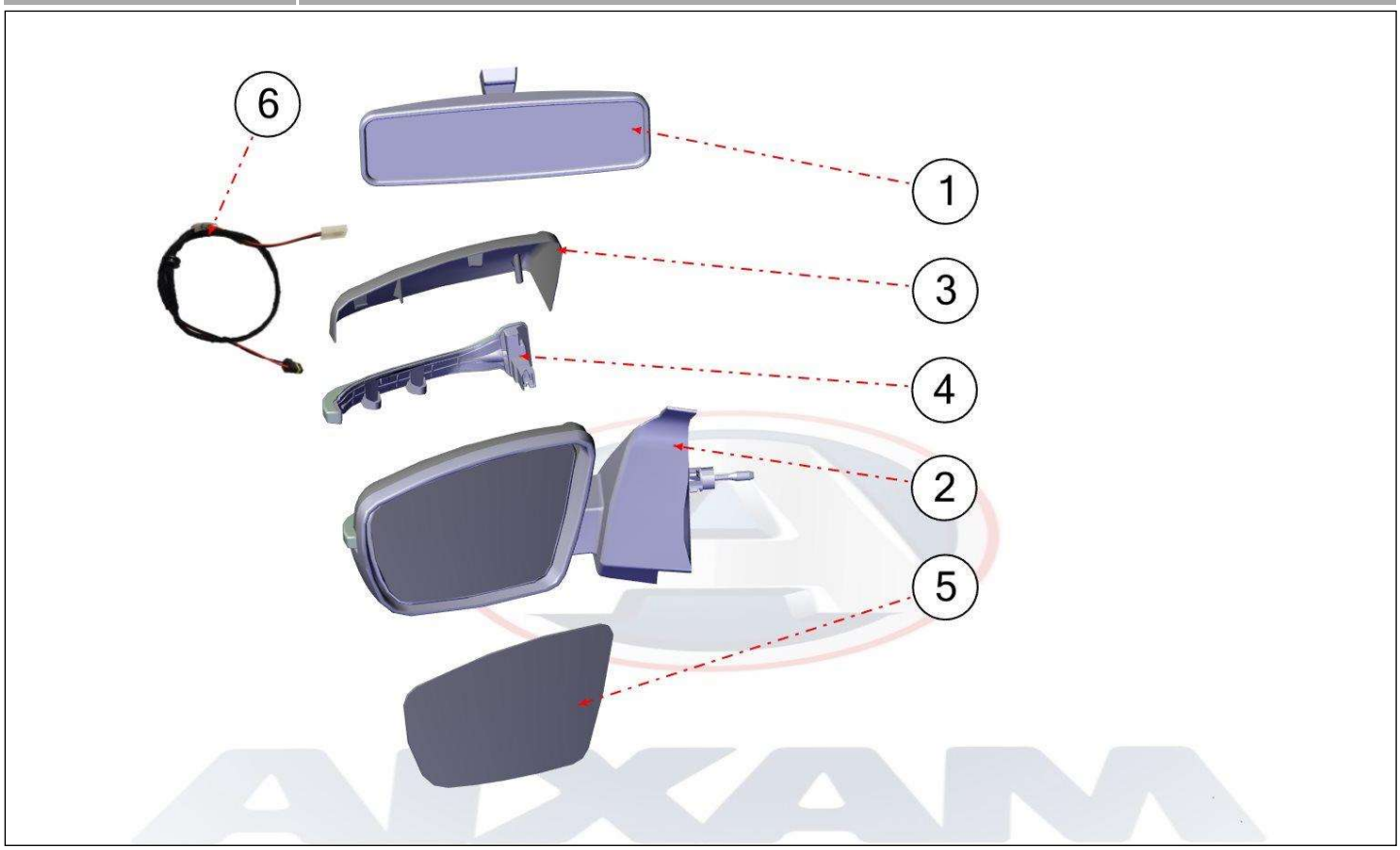

Bezu	Referenz	Beschreibung	Stü	Anmerkungen
1	7G125	Spiegel innen Tag/Nacht	1	
2	771BF141	Seitenspiegel links + Blinker	1	
2	771BF141A	Seitenspiegel links	1	
2	771BF142	Seitenspiegel rechts + Blinker	1	
2	771BF142A	Seitenspiegel rechts	1	
3	771BF203	Verkleidung Seitenspiegel links Chrom	1	
3	771BF203A	Verkleidung Seitenspiegel links schwarz	1	
3	771BF204	Verkleidung Seitenspiegel rechts Chrom	1	
3	771BF204A	Verkleidung Seitenspiegel rechts schwarz	1	
4	802BF155	Spiegelblinker limks	1	
4	802BF156	Spiegelblinker rechts	1	
5	771BF143	Seitenspiegel Glas links	1	
5	771BF144	Seitenspiegel Glas rechts	1	
6	802BF159	LEFT BLINKER BEAM	1	
6	802BF160	RIGHT BLINKER BEAM	1	

Ersatzteile | *Karosserie*

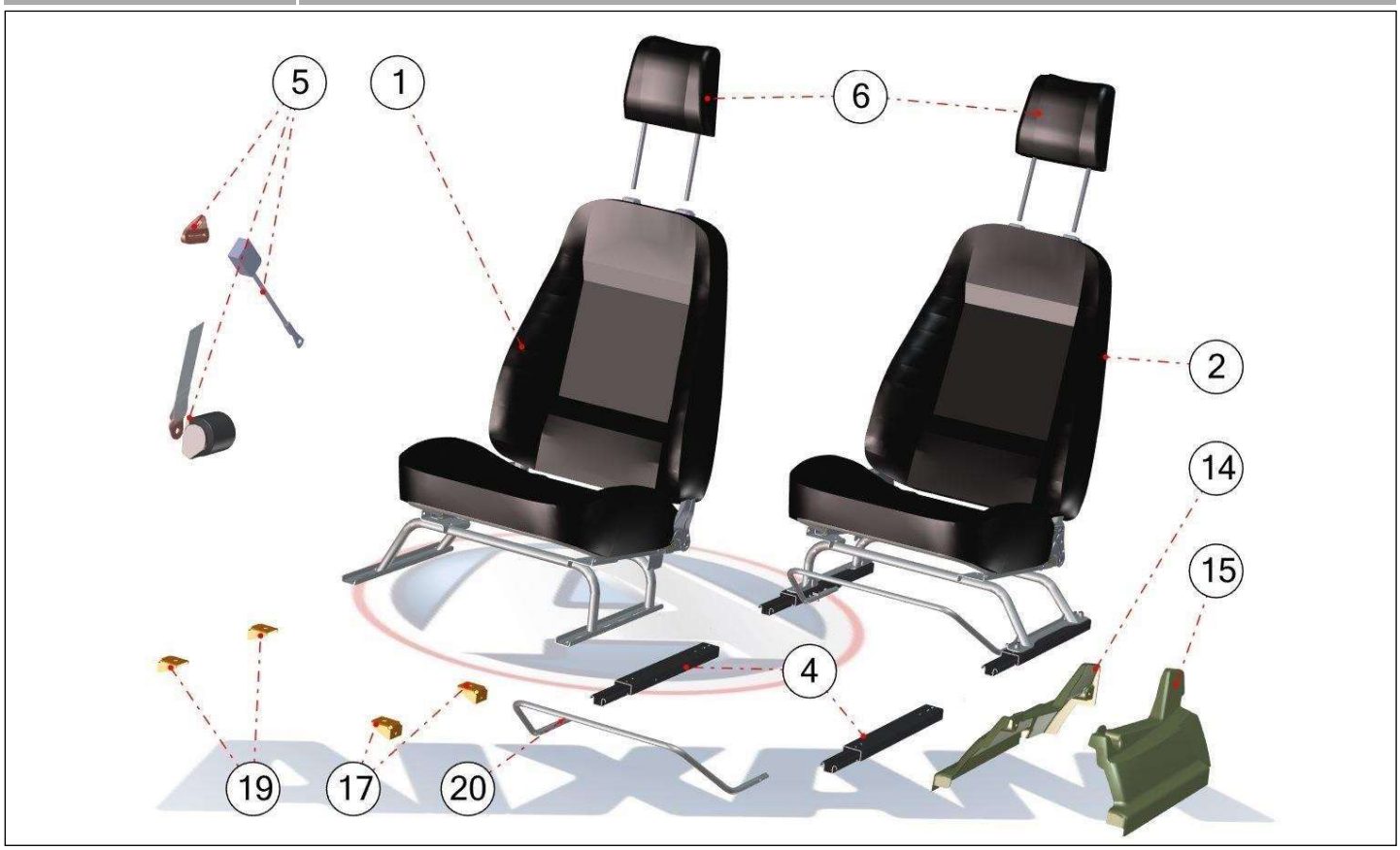

Bezu	Referenz	Beschreibung	Stü	Anmerkungen
1	734BL118	FIXED SEAT DR TILTING SEAT HG	1	
1	734BR118	FIXED SEAT RIGHT TILTING RIGHT HG	1	
1	734BG118A	Sitz fix rechts	1	
2	734BL117	FIXED SEAT GA TILTING SEAT HG	1	
2	734BR117	FIXED LEFT TILTING SEAT HG	1	
2	734BG117	FIXED SEAT GA TILTING BG	1	
4	7AP121	Sitzschiene Set für 1 Sitz	1	
5	7AY126	Kit Sicherheitsgurt vorne	2	
5	772BP126	Kit Sicherheitsgurt blau	2	
6	734BL168	TOP-OF-THE-RANGE HEADREST	2	
6	734BR168	TOP-OF-THE-RANGE HEADREST	2	
14	7AY676	Abdeckung Sitz rechts	1	
15	7AY677	Abdeckung Sitz links	1	
17	7AP119	Winkel Sitzschiene kurz	4	
19	7AP120	Winkel Sitzschiene lang	4	
20	734BF122	Hebel Sitzschiene	1	

Ersatzteile | *Karosserie*

Bezu	Referenz	Beschreibung	Stü	Anmerkungen
1	7AP352	Haltegriff	2	
2	735BL469	Zierblenden Innendekor 4 Teile (Farbe	1	
3	735BL304	CAR RADIO POCKET HOLDER	2	
4	735BL960	Handschuhfachklappe	1	
5	735BL682	Mittelkonsole	1	
6	7MD124	Aschenbecher	1	
7	735BL128	Schnur Handschuhfachklappe	1	
8	7AP181	Achse Scharnier Handschuhfach	1	
11	735BL469	Zierblenden Innendekor 4 Teile (Farbe	1	
12	735BL123	Armaturenbrett	1	
14	7AY136	Ablagefach anstelle von	2	
15	7AY470	Kleber	X	
16	735BL190	TELEPHONE SUPPORT	1	

Ersatzteile | *Karosserie*

Bezu	Referenz	Beschreibung	Stü	Anmerkungen
1	7AY324	Emblem Aixam schwarz	1	
2	767BG411	Logo "CITY"	1	
3	7AY325	Kleber Emblem 8RS	1	
4	767MK475	Logo "e" blau	1	

Ersatzteile | *Elektrik Zubehör*

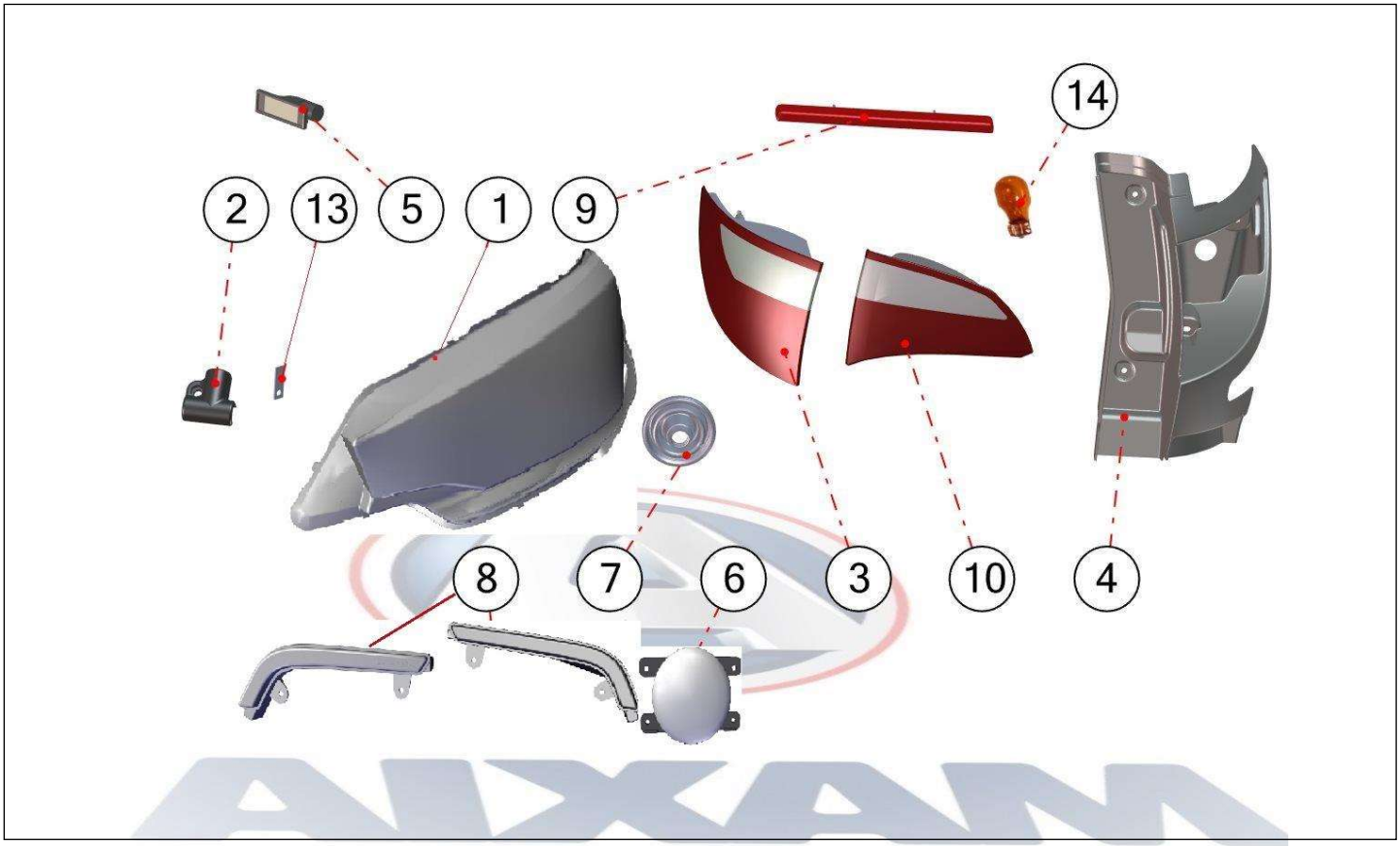

Bezu	Referenz	Beschreibung	Stü	Anmerkungen
1	800BL003	Frontscheinwerfer links chrom	1	
1	800BM003	Frontscheinwerfer links schwarz (GTO,	1	GTO
1	800BL004	Frontscheinwerfer rechts chrom	1	
1	800BM004	Frontscheinwerfer rechts schwarz (GTO,	1	GTO
2	8R063	Halter Scheinwerfer links	1	
2	8R064	Halter Scheinwerfer rechts	1	
3	801BF008	Heckleuchte links	1	
3	801BF009	Heckleuchte rechts	1	
4	801BF017	Rahmen Heckscheinwerfer links	1	
4	801BF018	Rahmen Heckscheinwerfer rechts	1	
5	8AA051	Kennzeichenbeleuchtung	1	
6	800BL127	Nebelscheinwerfer li	2	
6	800BL128	Nebelscheinwerfer re	2	
7	8AG005G	Deckel f. Scheinwerfer li.	1	
7	8AG005D	Deckel f. Scheinwerfer re.	1	
8	800BL152	Tagfahrlicht rechts	1	
8	800BP152	Tagfahrlicht rechts GTO/GTI	1	GTO
8	800BL153	Tagfahrlicht links	1	
8	800BP153	Tagfahrlicht links GTO/GTI	1	GTO
9	801BF154	3. Bremsleuchte	1	
10	801BF508	Heckleuchte Heckklappe links	1	
10	801BF509	Heckleuchte Heckklappe rechts	1	
13	8AY005	Halterung Frontscheinwerfer	2	

14	801BF014	Birne 12V/16W WY orange	2

Ersatzteile | *Elektrik Zubehör*

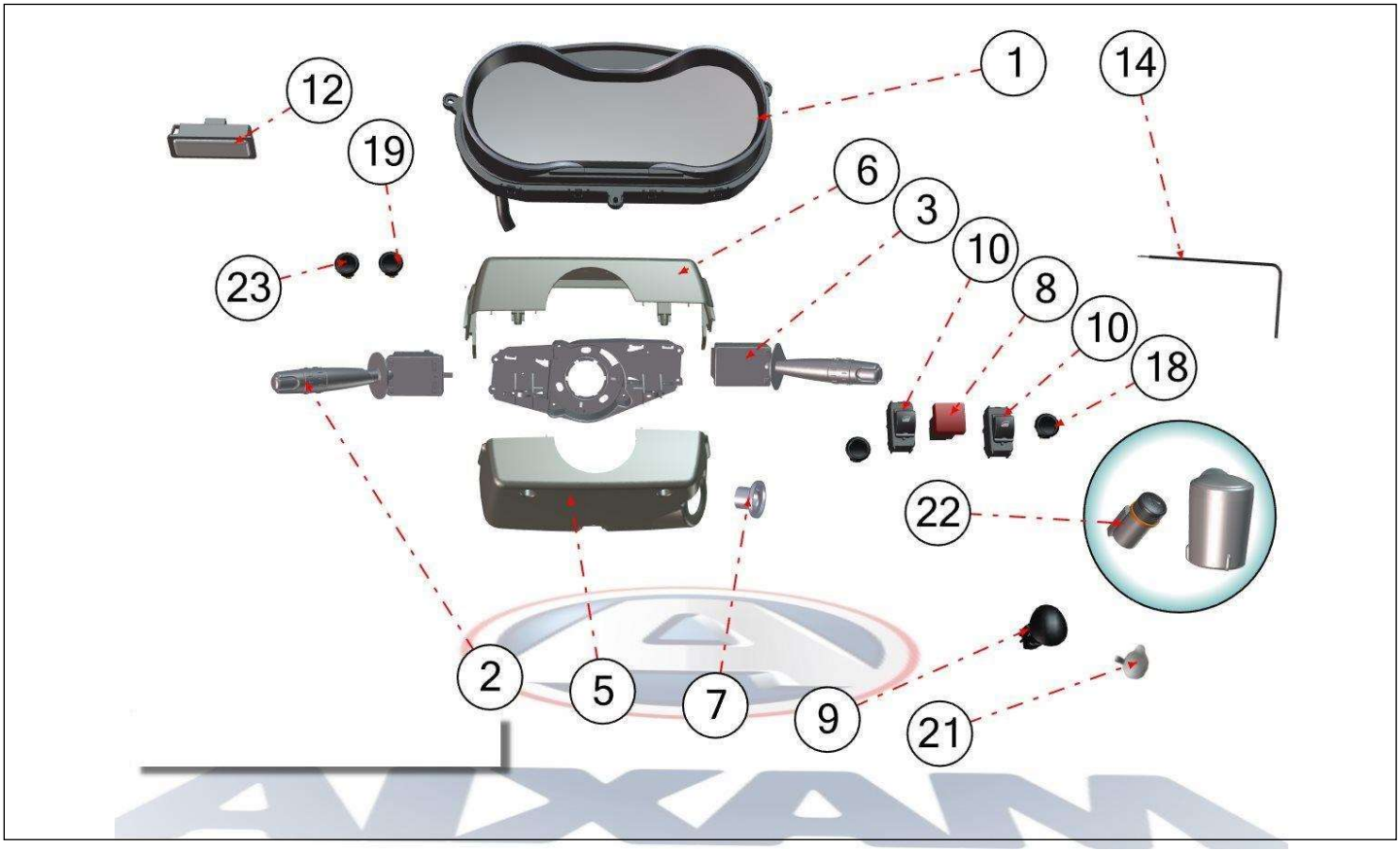

Bezu	Referenz	Beschreibung	Stü	Anmerkungen
1	810ML533	Kombiinstrument EMOTION HG 80KM/H	1	VLGUVK3DFA3218461-->
2	811BL041	Lenkstockhebel Licht/Nebel vo.	1	
2	811BL039	COMMODO CODE-PHARE	1	
3	811BL038	COMMODO D'ESSUIE-GLACE AVANT	1	
3	811BL040	Lenkstockhebel Wischer vo. hi./ HZ hi.	1	
4	8K071	Grundplatte Lenkstockschalter	1	
5	8AP120	Abdeckung Armaturen unten	1	
6	8AP121	Abdeckung Armaturen oben	1	
7	8K074	Blende Blinkerschalter	1	
8	841BL037	Warnblinkschalter	1	
9	842NA086	12V STECKDOSE	1	
10	841BL035	Fensterheberschalter re. high power	1	
10	841BL036	Fensterheberschalter re. low power	1	
12	803BL001	Innenraumbeleuchtung	1	
14	8AP122	Außentemperaturfühler	1	
18	8AY048	Schalter Klimaanlage	1	
19	841BL010	Schalter Türentriegelung	1	
20	8AY081	Schalter für Enteisung	1	
21	8AY085	Stecker 12V 8RS PH2	1	
23	841BL011	Schalter Kofferraumentriegelung	1	

Ersatzteile | *Elektrik Zubehör*

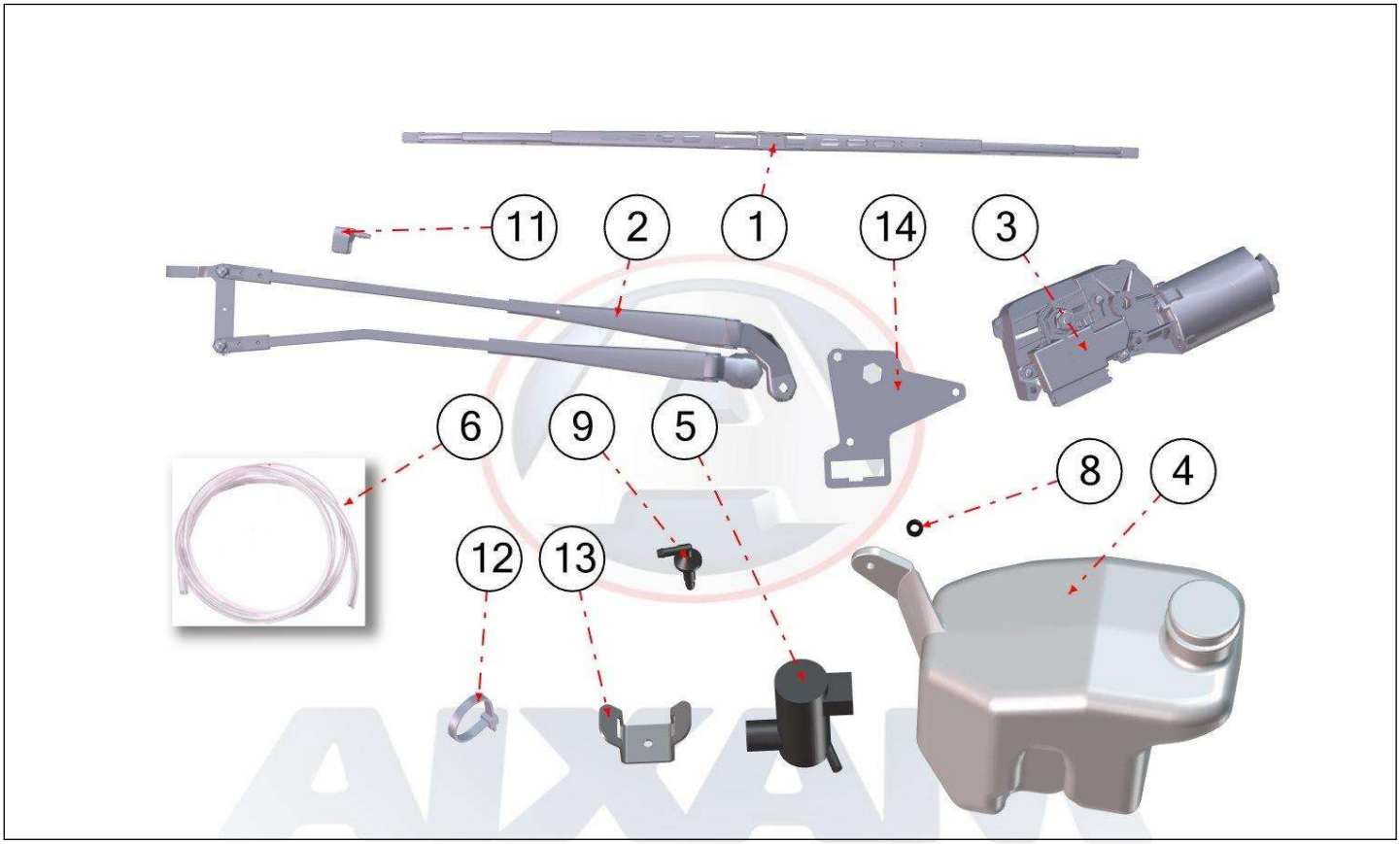

Bezu	Referenz	Beschreibung	Stü	Anmerkungen
1	820BF027	Wischergummi vorne LG 600	1	
2	820BF026	Wischerarm vorne inkl. Wischwasserdüse	1	
3	820BF025	Wischermotor Frontscheibe	1	
4	8AG022	Scheibenwaschbehälter	1	-->VLGUV53AFA3185672 -->VLGUV53AFC3185617
4	820BF022	ICE WASH TANK + PUMP	1	VLGUV53AFA3185673--> VLGUV53AFC3185618-->
5	820BF021	Wischwasserpumpe	1	
6	8AR023	Wischwasser Schlauch 1290 mm	X	
8	8R050	Distanz Waschbehälter 5X20 EP8	1	
9	8R114	Verbindungsstück Waschschlauch	1	
10	8R023	Schlauch Scheibenwaschanlage LG. 620	1	
12	8AA136	Kabelband 14 D.47/67	1	
13	820BF135	WIPER BRUSH LENGTH 600	1	
14	820BF136	FRONT WIPER MOTOR BRACKET	1	

Ersatzteile | *Elektrik Zubehör*

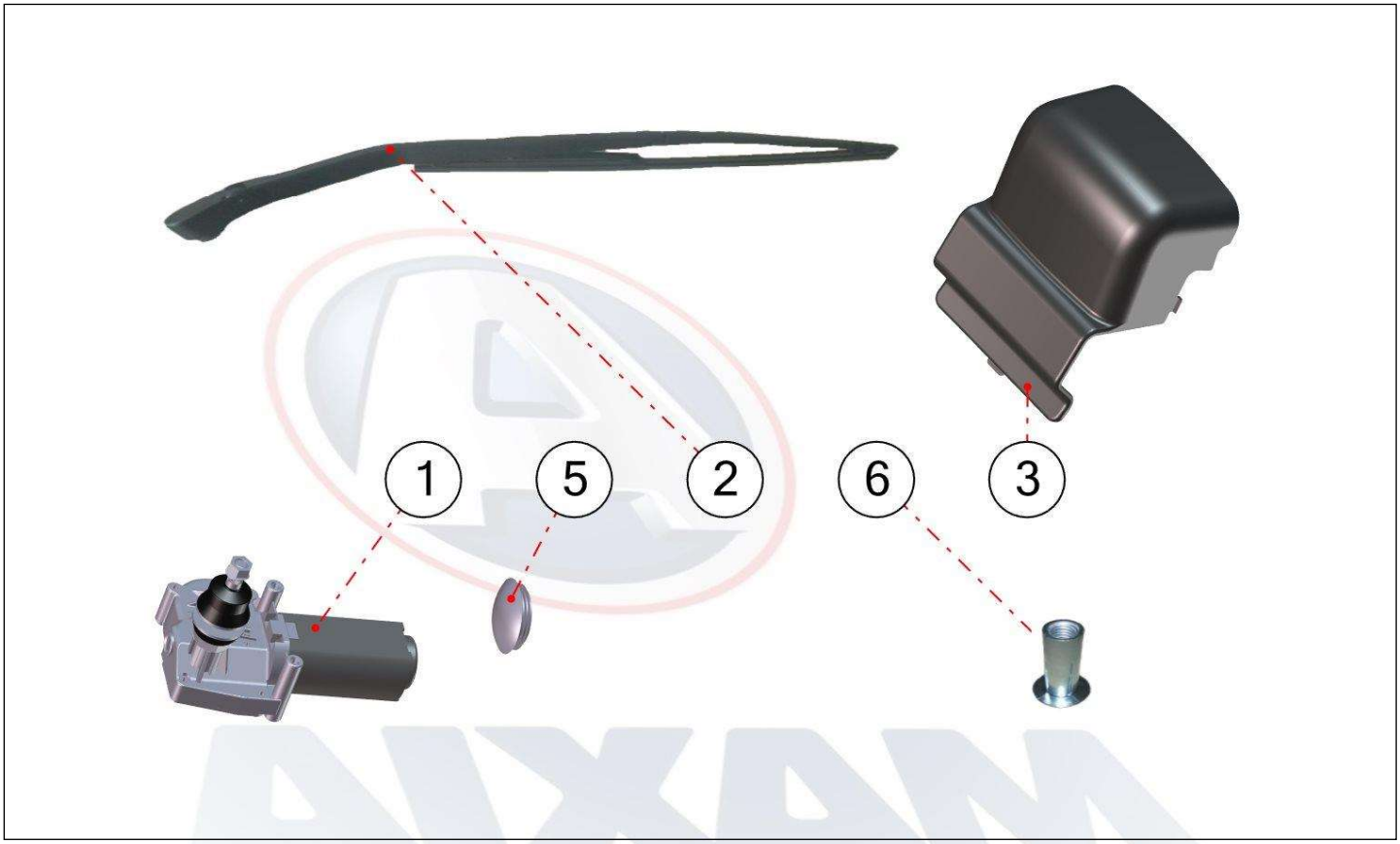

Bezu	Referenz	Beschreibung	Stü	Anmerkungen
1	821BF065	Wischermotor Heckscheibe	1	
2	8AR066	Wischerarm hinten ersetzt durch	1	
3	722BF067	Abdeckung Wischermotor	1	
4	8K069	Hülse Scheibenwischermotor	1	
5	8K068	Pfropfen für Heckwischerabdeckung	1	
6	8AY068	Mutter	x	

Ersatzteile | *Elektrik Zubehör*

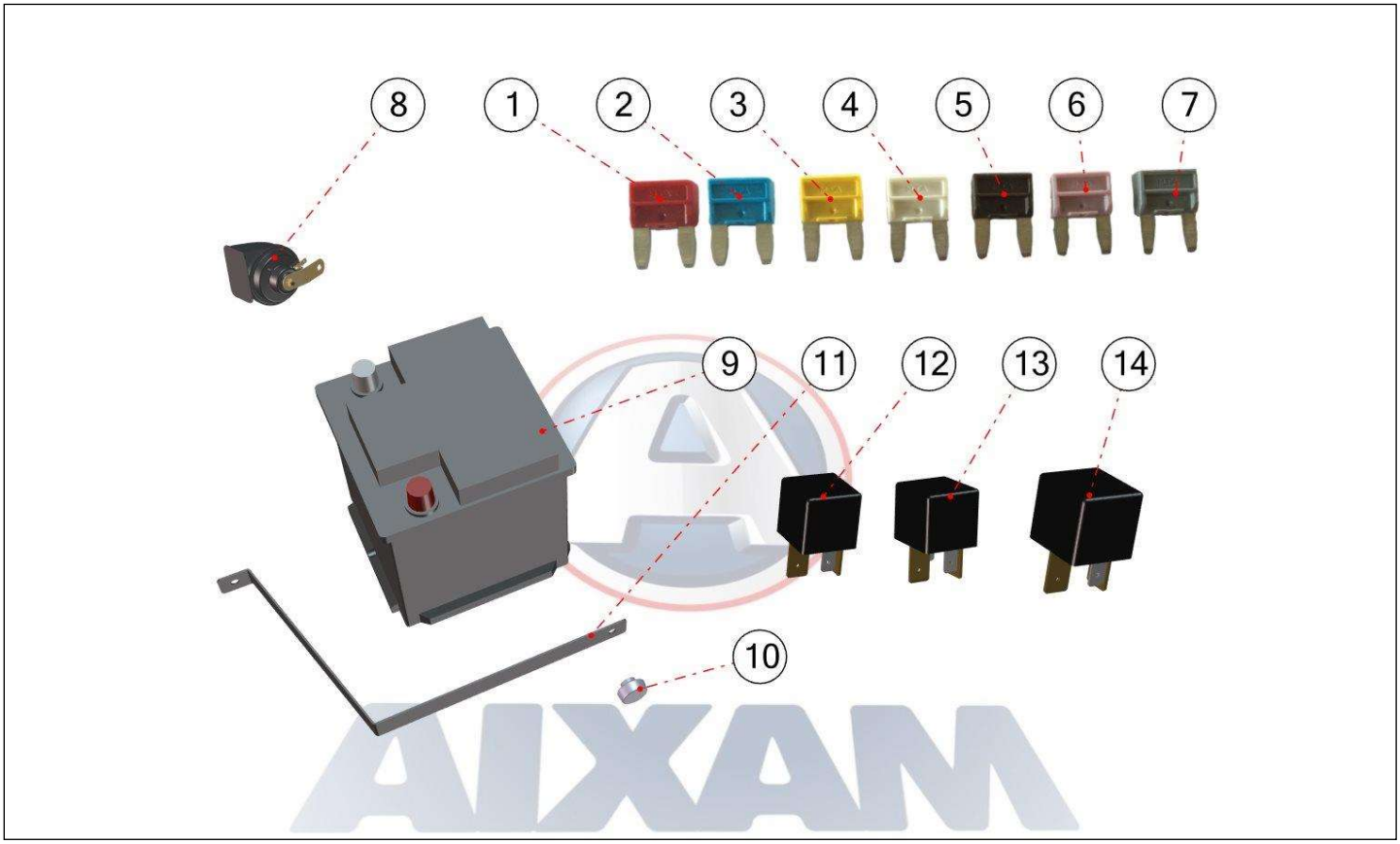

Bezu	Referenz	Beschreibung	Stü	Anmerkungen
2	8AP060.10	Sicherung 10 AMP	X	
4	8AP060.20	Sicherung 20 AMP	X	
5	8AP060.25	Sicherung 25 AMP	X	
5	8AP060.7,5	Sicherung 7,5A	X	
5	8AP060.2	Sicherung 2A	X	
8	8A32	Hupe	1	
9	0W914	Set Batterien (10 Stk.)	1	
9	0W924	Palette Batterien (60 Stk.)	1	
10	8AG201	Schraube	1	
11	830BF202	Batteriebügel	1	
12	842MI100	DELAYED CUBIC RELAY	X	[To Translate : FR =]
13	8AA100	Kleines Relais + elektronische Schutz	X	
14	8AY100	Relais 70A	1	
14	8MC108	Relais Warnsignal Rückwärtsgang	1	

Ersatzteile	*Elektrik Zubehör*

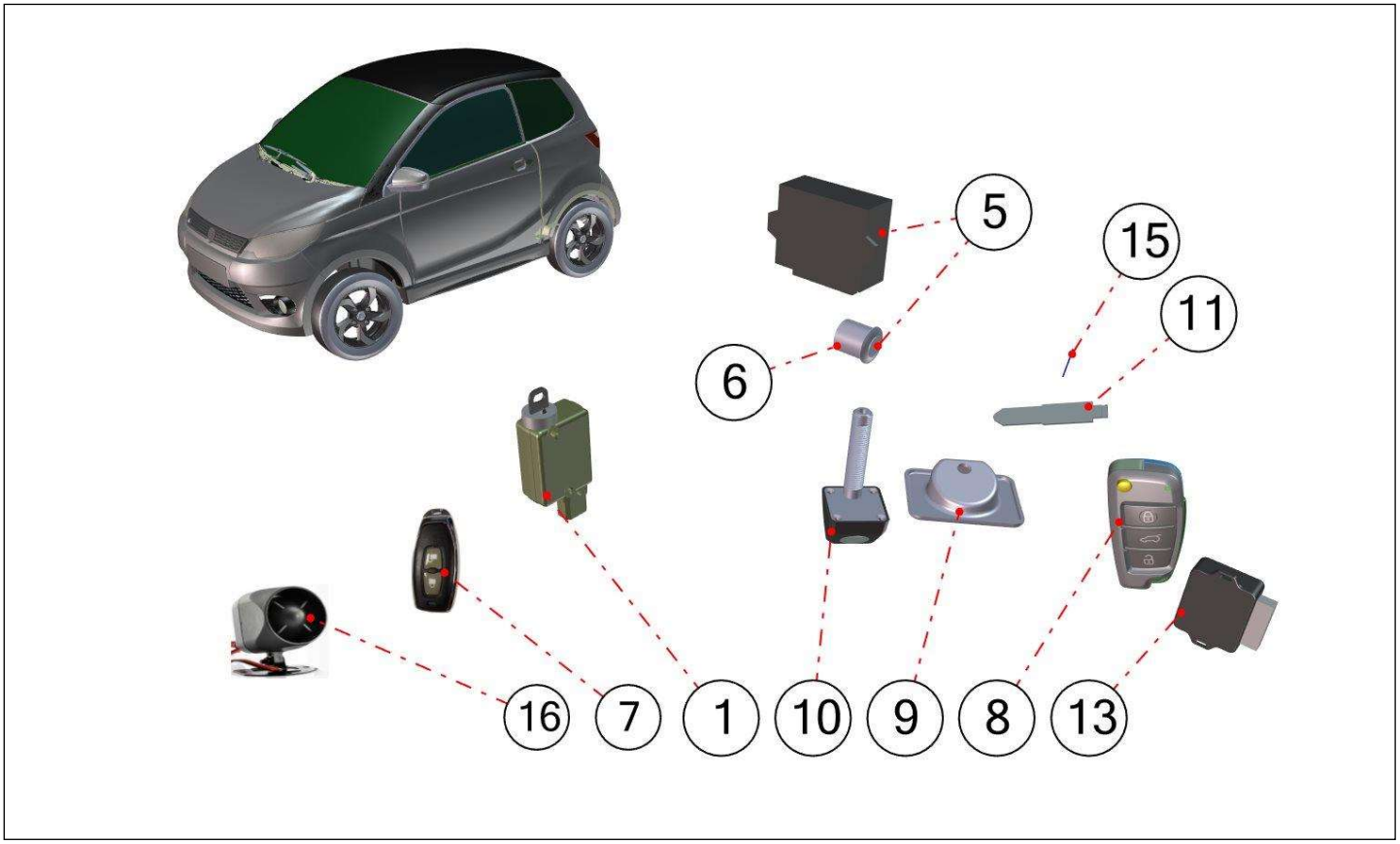

Bezu	Referenz	Beschreibung	Stü	Anmerkungen
1	8K105	Stellmotor Zentralverriegelung	3	
5	8AG120	Rückfahrradar System	1	-->VLGU….3186512
5	842BF120	Rückfahrradar + 2 Sensoren	1	VLGU….3186513-->
6	8AG123	Sensoren Rückfahrradar	1	-->VLGU….3186512
6	842BF123	RECOL RADAR SENSORS	2	VLGU….3186513-->
7	842XF101	Fernbedienung	1	VLGUVJ3AFC3195465--> POUR VÉHICULE ÉQUIPE D ALARME
8	8AY101	Flipkey Fernbedienung	1	-->VLGUVJ3AFC3195464
8	842BL101	Flipkey Funkfernbedienung	1	VLGUVJ3AFC3195465-->
9	8AY141	Halterung Rückfahrkamera	1	
10	8AY140	Rückfahrkamera	1	
11	0AY030A	Schlüsselbart für Flipkey ungeschliffen	1	-->VLGUVJ3AFC3195464
11	0BL030	Schlüsselbart für Funkfernbedienung	1	VLGUVJ3AFC3195465-->
13	8AY124	Empfänger Zentralverriegelung	1	-->VLGUVJ3AFC3195464
13	842BL124	Empfänger Zentralverriegelung	1	VLGUVJ3AFC3195465-->
13	842BL125	Empfänger Zentralverriegelung	1	VLGUVJ3AFC3195465-->
15	0AY090	Set Batterien für die Fernbedienung (2	1	
14	0AY031	Pin Schlüssel Funkfernbedienung	1	
16	842BL130	Alarmanlage	1	VLGUVJ3AFC3195465-->

Ersatzteile | *Elektrisches System*

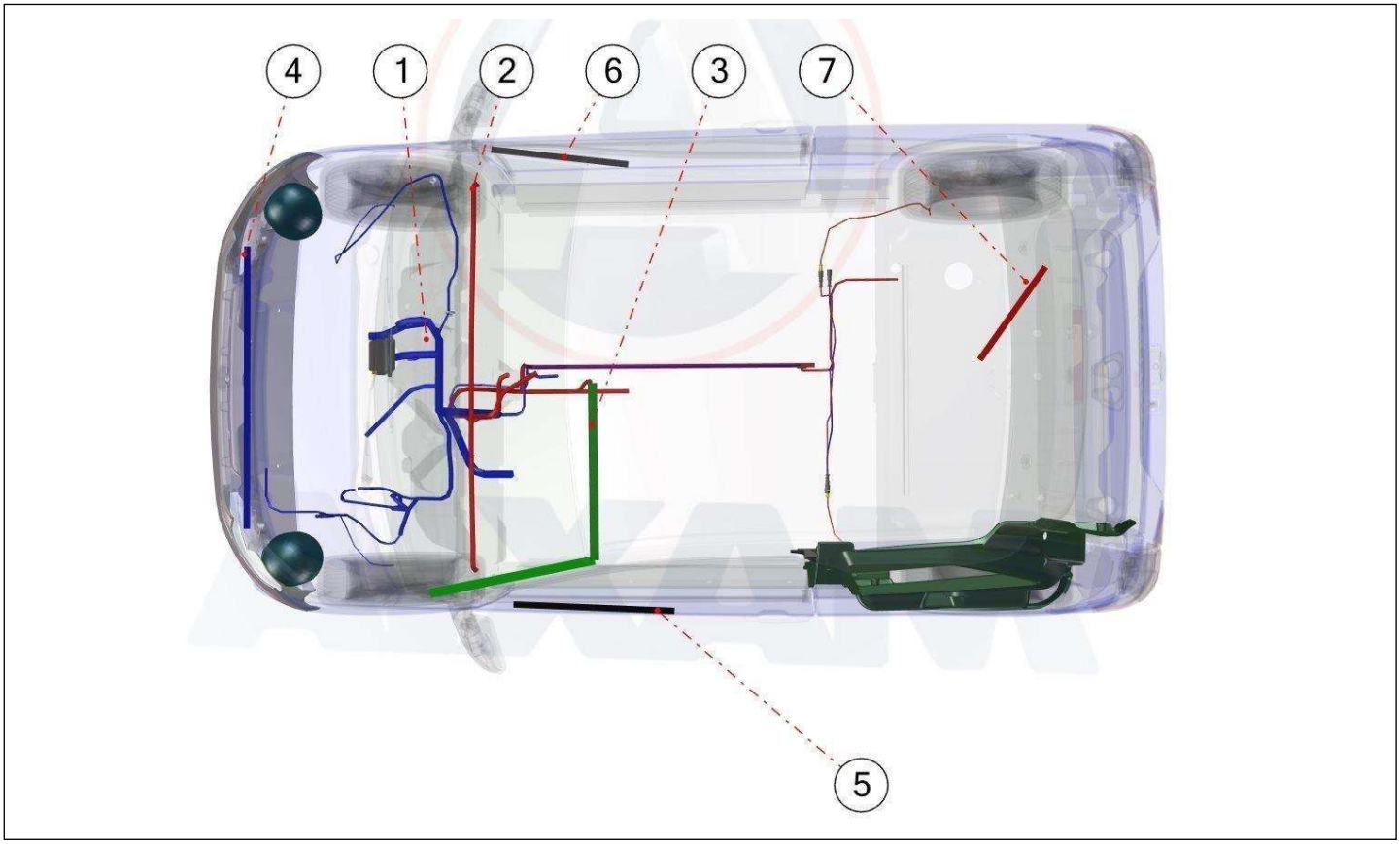

Bezu	Referenz	Beschreibung	Stü	Anmerkungen
1	850ML500	FLOW FORWARD	1	VLGUVK3DFA3218461-->
1	851ML500	ABS FRONT BEAM	1	ABS 3218461-->
2	850ML542	ELEC PASSENGER COMPARTMENT	1	VLGUVK3DFA3218461-->
3	850BF772	Kabelbaum Fahrgastraumbeleuchtung	1	
4	850AY126	Kabelbaum DRL	1	PACK
4	850BL125	Kabelbaum Nebelscheinwerfer +	1	
5	850BL103	DOOR BEAM HG	1	
6	850BL903	DOOR CLUSTER BG	1	
7	850BG176	TAILGATE HAYON HG LONG	1	
7	850BG976	Kabelbaum Heckklappe kurz	1	PACK

Ersatzteile | *Elektrisches System*

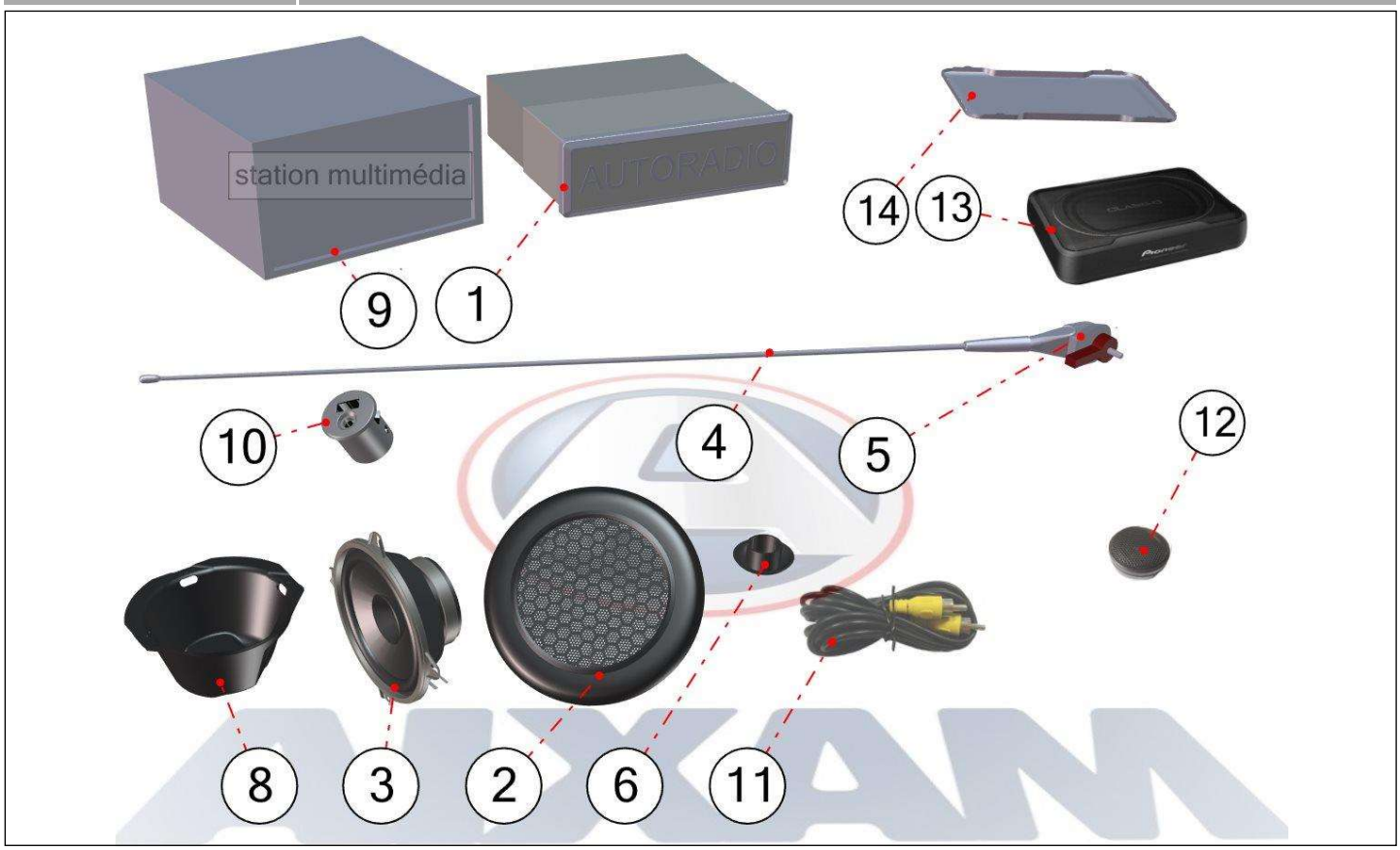

Bezu	Referenz	Beschreibung	Stü	Anmerkungen
2	840BR062	lautsprecher GTO/GTO	2	
3	8AA061	Lautsprecher Standart Ø130 (Fgst.	2	PACK EVO
3	840BL061	Lautsprecher HG Sport/Premium Ø130	2	PREMIUM
3	840BM062	Lautsprecher Prem./GTO/GTI Ø130 (Fgst.	2	GTO GTI
4	8K070A	Antennenstab	1	
3	840BR061	Lautsprecher Boomer GTO/GTI Ø165	2	
5	8K072A	ANTENNENKABEL U.SOCKEL EVOLUT.	1	
6	8R069	Abdeckung Antenne innen	1	
8	8BE063	Halterung Lautsprecher	2	
8	850BP046	STÜTZBOOMER KURZER RADSTAND	2	
9	0BL060	Aixam Multimedia 9" Tablet Radio DAB	1	
10	840BL083	USB Anschluss + Kabel für	1	
12	840BP061	TWEETER + FILTER + SUPPORT	2	
13	840BL063	Subwoofer	1	
14	840BL064	ACTIVE SUBWOOFER BOX SUPPORT	2	
15	850BL063	ACTIVE SUBWOOFER BEAM	1	
15	850BL064	EXTENSION RCA M/M 2M	1	
16	850BR045	Kabelbaum RADSTAND	2	
11	840BL142	Koaxiale Verlängerung Rückfahrkamera	1	